型号:GV-40-1500-i-S-B-G3-TL

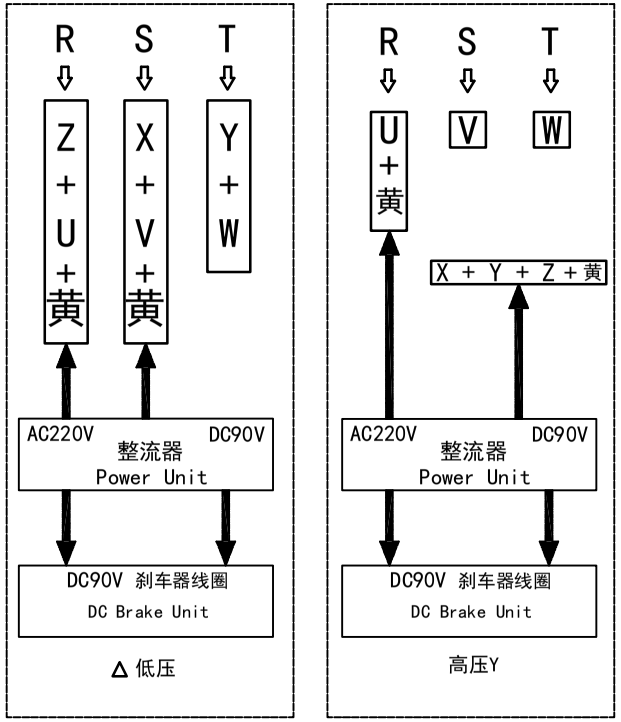

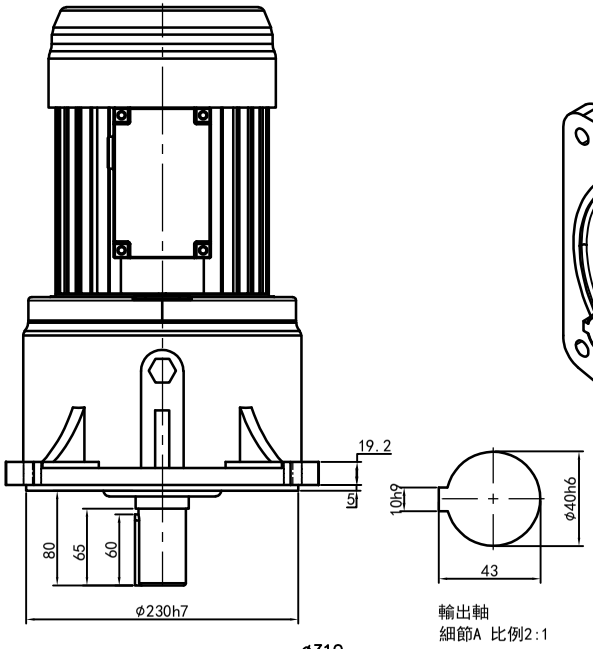

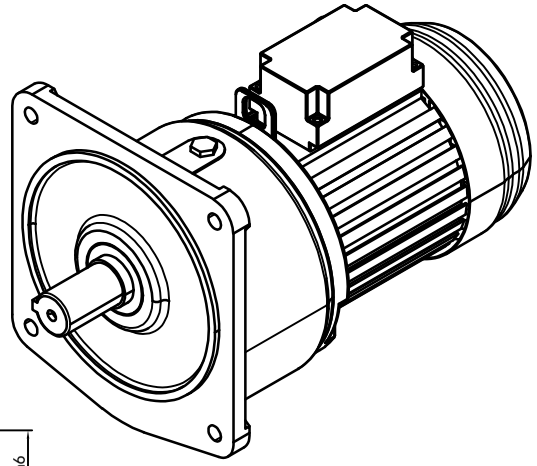

功率:1.5kw (2HP)
极数:4P
电压:3相220V/380V
接法:△/ Y
频率:50Hz/60Hz
减速比:40~100
扭矩:342.02~820.26Nm

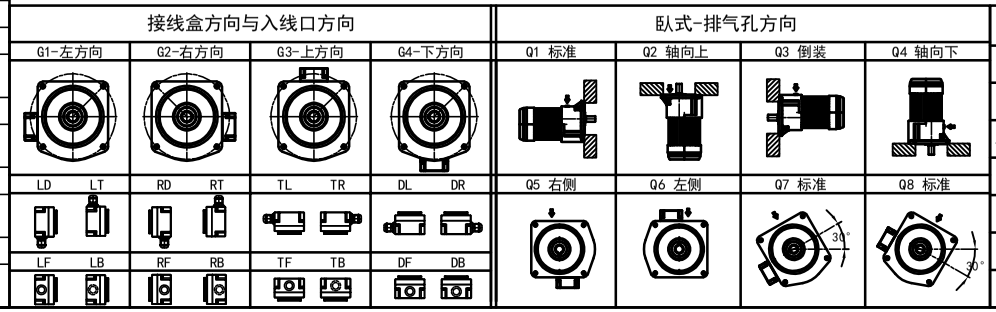

标记	处数	分区	更改文件号	签名	年月日

设计	Q.H.W	2023/9/1	标准化		
校对			版本	V1.0	
审核					
工艺			批准		

选型技术号

OPG OUBANG www.oubang-motor.com

浙江欧邦电机有限公司

GV 立式小齿轮马达

视图方式	重量	比例
	50.59KG	1:7
共 1 张 第 1 张		A4

GV40-1500w-S-B

备(底)用件登记
日底图总号
底图总号
签字
日期