型号:GV-28-400-i-S-B-G2-RB

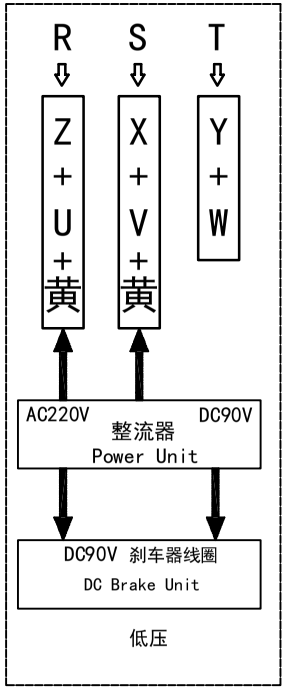

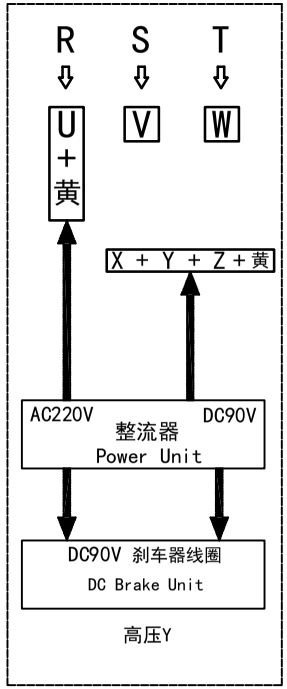

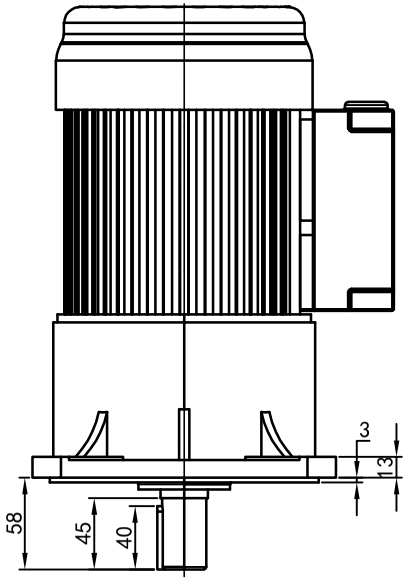

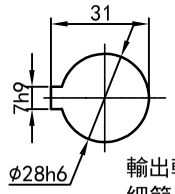

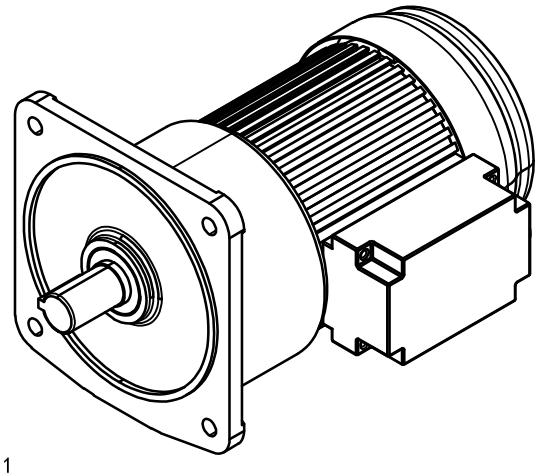

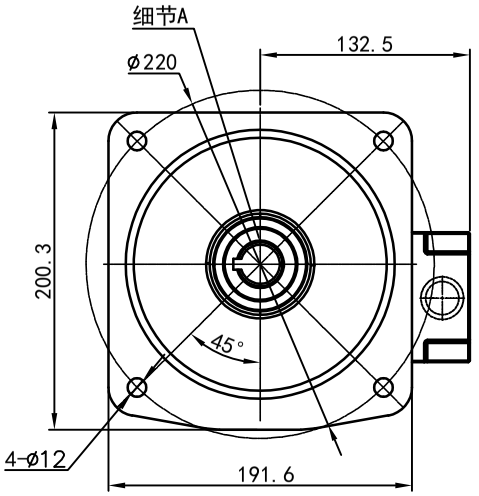

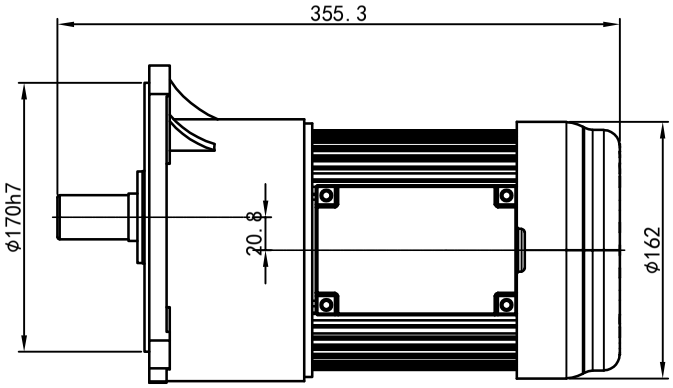

功率:0.4kw (1/2HP)
极数:4P
电压:3相220V/380V
接法: △/ Y
频率:50Hz/60Hz
减速比:15~90
扭矩:35.28~202.86 Nm

接线盒方向与入线口方向			
G1-左方向	G2-右方向	G3-上方向	G4-下方向
			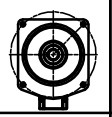
LD LT	RD RT	TL TR	DL DR
		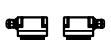	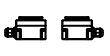
LF LB	RF RB	TF TB	DF DB
	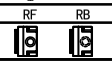	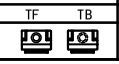	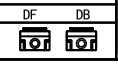

卧式-排气孔方向			
Q1 标准	Q2 轴向上	Q3 倒装	Q4 轴向下
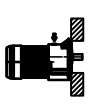		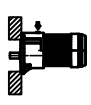	
Q5 右侧	Q6 左侧	Q7 标准	Q8 标准
			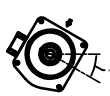

标记	处数	分区	更改文件号	签名	年月日
设计	Q.H.W	2023/9/4	标准化		
校对			版本	V1.0	
审核					
工艺			批准		

选型技术号

OPG OUBANG www.oubang-motor.com

浙江欧邦电机有限公司

GV 立式小齿轮马达

视图方式	重量	比例
	14.68KG	1:5
共 1 张 第 1 张		A4

GV28-400w-S-B

标记(处)用件登记
旧底图总号
底图总号
签字
日期