型号:GV-18-100-i-S-B-G3-TL(缩框型)

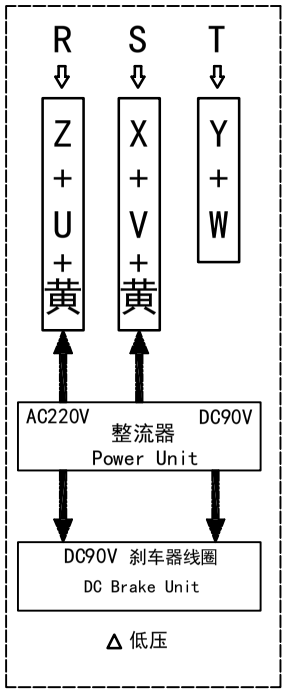

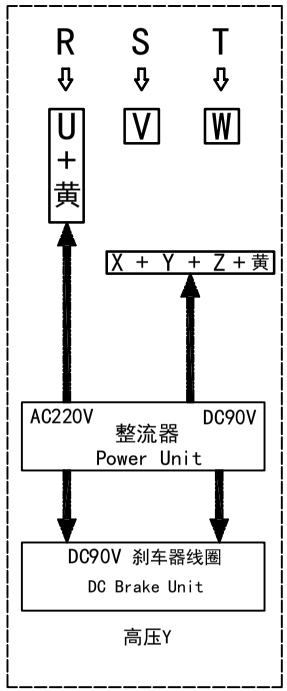

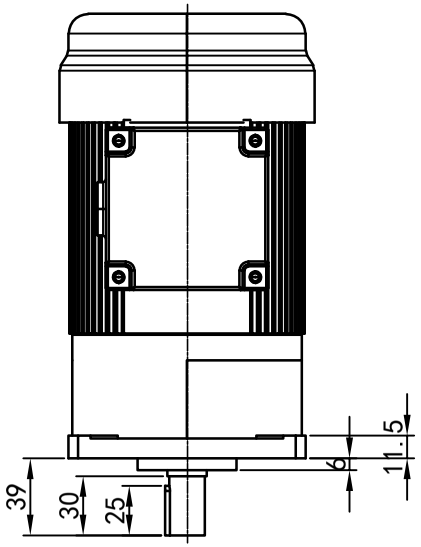

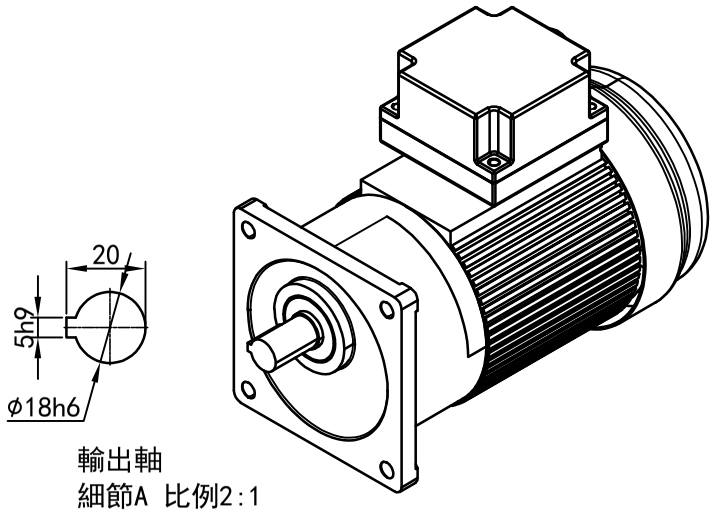

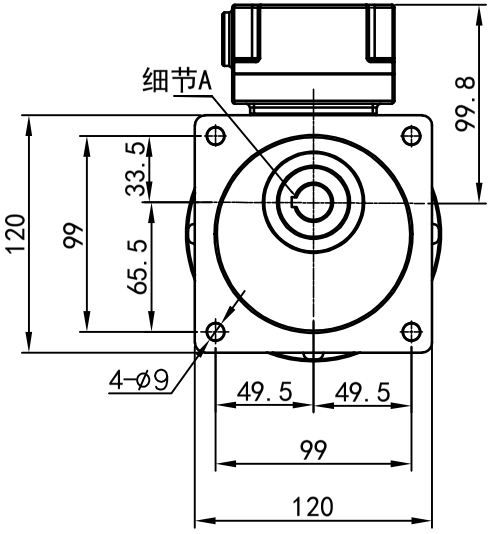

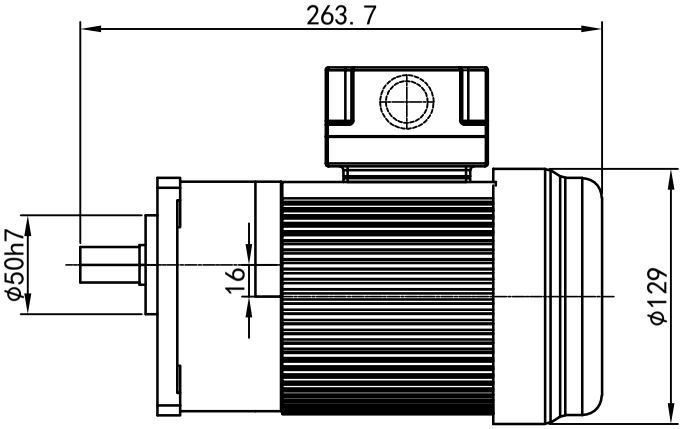

功率:0.1kw (1/8HP)
极数:4P
电压:3相220V/380V
接法: △/ Y
频率:50Hz/60Hz
减速比:60~100
扭矩:33.32~56.84 Nm

接线盒方向与入线口方向			
G1-左方向	G2-右方向	G3-上方向	G4-下方向
LD LT	RD RT	TL TR	DL DR
LF LB	RF RB	TF TB	DF DB

卧式-排气孔方向			
Q1 标准	Q2 轴向上	Q3 倒装	Q4 轴向下
Q5 右侧	Q6 左侧	Q7 标准	Q8 标准

标记	处数	分区	更改文件号	签名	年月日	
设计	Q.H.W	2023/11/13	标准化			选型技术号
校对			版本	V1.0		
审核						
工艺			批准			

浙江欧邦电机有限公司		
GV 立式小齿轮马达		
视图方式	重量	比例
	5.98KG	1:4
GV18-100w-B（缩款型）		
共 1 张 第 1 张		A4

OUBANG
www.oubang-motor.com

备(电)用件登记
旧底图总号
底图总号
签字
日期