型号:GV-32-1500-i-S-B-G2-RD(缩框型)

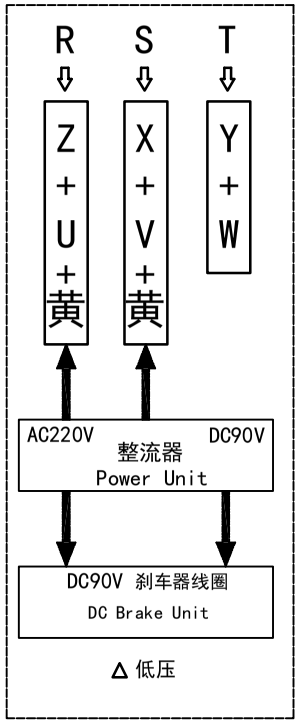

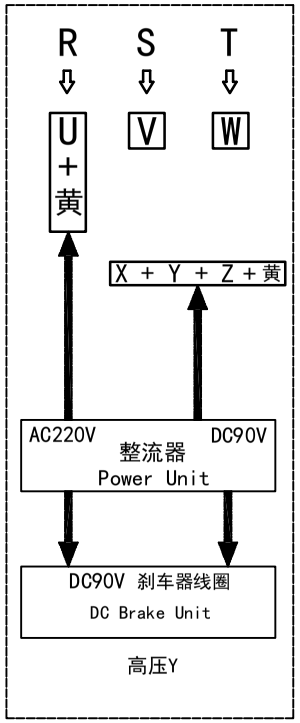

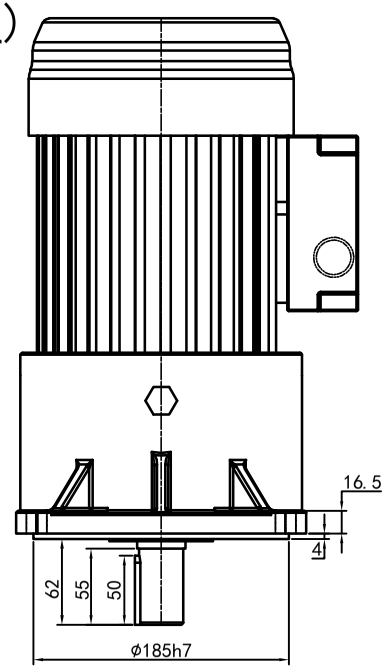

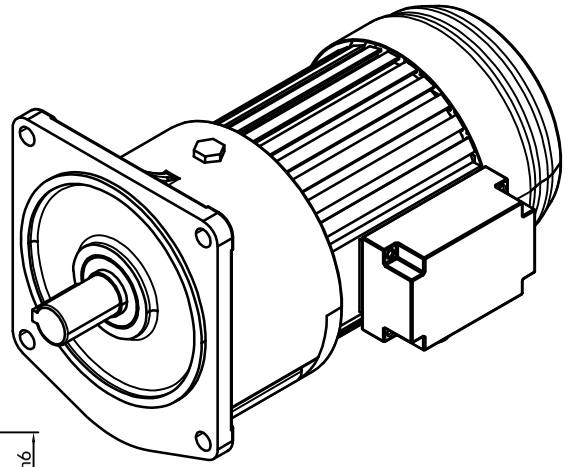

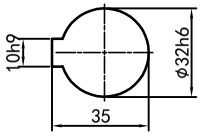

輸出軸
細節A 比例2:1

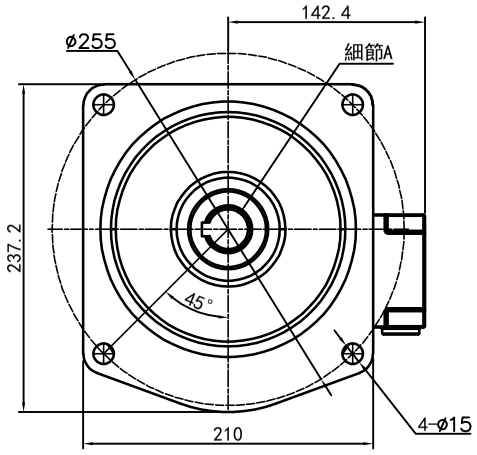

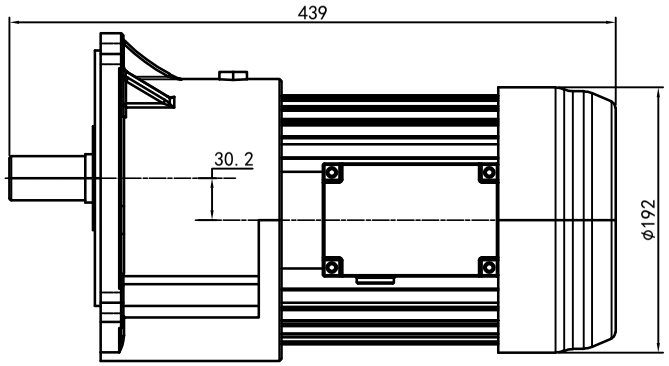

功率:1.5kw (2HP)
极数:4P
电压:3相220V/380V
接法:△/ Y
频率:50Hz/60Hz
减速比:40~100
扭矩:342.02~820.26Nm

接线盒方向与入线口方向			
G1-左方向	G2-右方向	G3-上方向	G4-下方向
			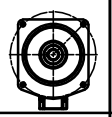
LD LT	RD RT	TL TR	DL DR
		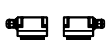	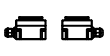
LF LB	RF RB	TF TB	DF DB
	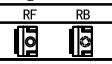	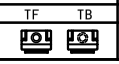	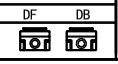

臥式-排气孔方向			
Q1 标准	Q2 轴向上	Q3 倒装	Q4 轴向下
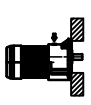		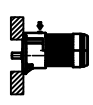	
Q5 右侧	Q6 左侧	Q7 标准	Q8 标准
			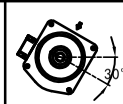

标记	处数	分区	更改文件号	签名	年月日	
设计	Q.H.W	2023/11/17	标准化			选型技术号
校对			版本	V1.0		
审核						
工艺			批准			

浙江欧邦电机有限公司		
GV 立式小齿轮马达		
视图方式	重量	比例
	35.65KG	1:6
共 1 张 第 1 张		A4
GV32-1500w-B(缩框型)		

备(电)用件登记
旧底图总号
底图总号
签字
日期