# 型号:GV-22-400-i-S-B-G3-TR

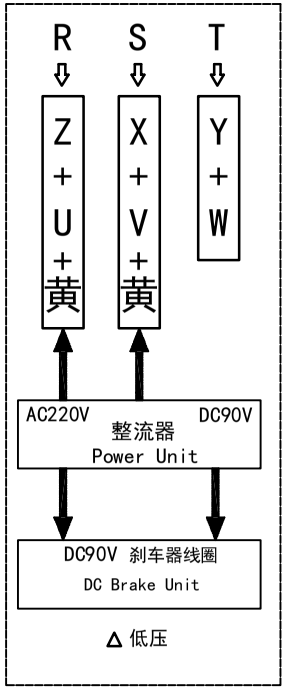


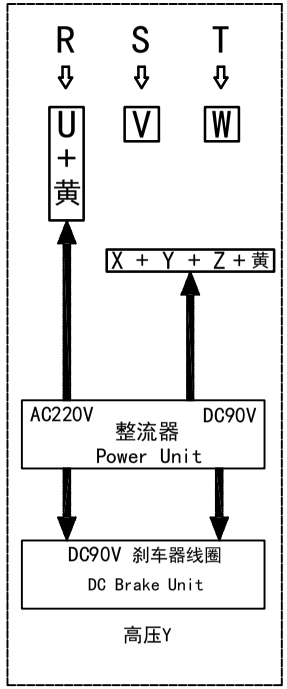


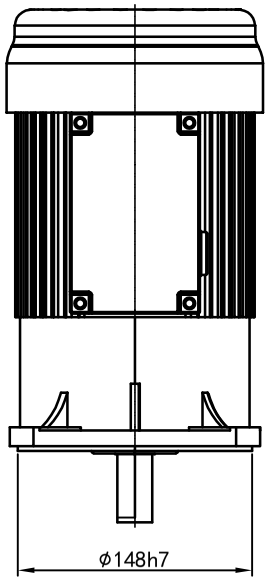


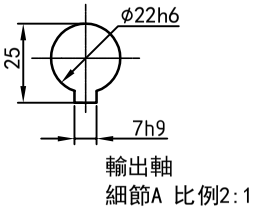


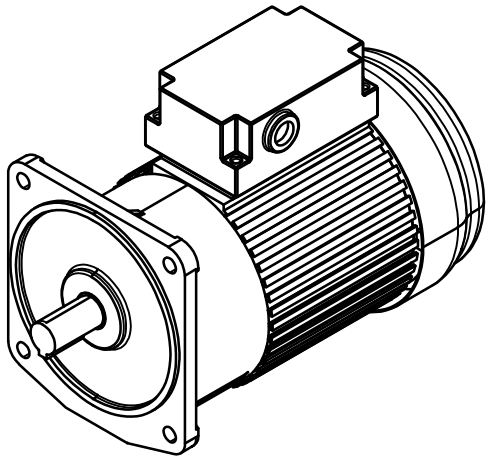

功率:0.4kw (1/2HP)
极数:4P
电压:3相220V/380V
接法: / Y
频率:50Hz/60Hz
减速比:3~10
扭矩:6.86~23.52 Nm

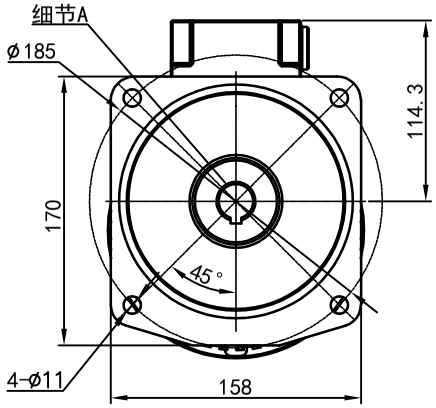


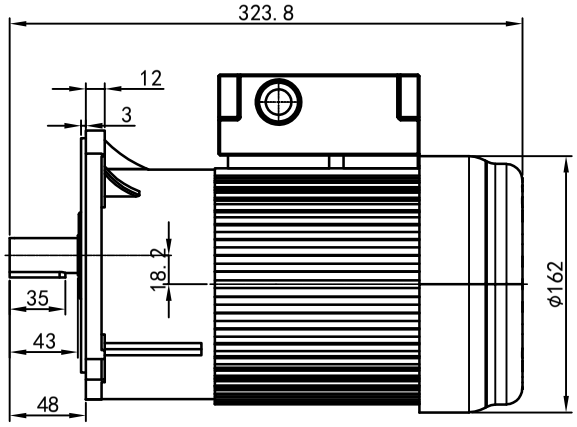


| 接线盒方向与入线口方向 | | | | 卧式-排气孔方向 | | | |
|---|---|---|---|---|---|---|---|
| G1-左方向 | G2-右方向 | G3-上方向 | G4-下方向 | Q1 标准 | Q2 轴向上 | Q3 倒装 | Q4 轴向下 |
| LD LT | RD RT | TL TR | DL DR | Q5 右侧 | Q6 左侧 | Q7 标准 | Q8 标准 |
| LF LB | RF RB | TF TB | DF DB | | | | |

| 标记 | 处数 | 分区 | 更改文件号 | 签名 | 年月日 | 选型技术号 |
|---|---|---|---|---|---|---|
| 设计 | Q.H.W | 2023/9/4 | 标准化 | | | |
| 校对 | | | 版本 | V1.0 | | |
| 审核 | | | | | | |
| 工艺 | | | 批准 | | | |

| 浙江欧邦电机有限公司 | | | |
|---|---|---|---|
| GV 立式小齿轮马达 | | | |
| 视图方式 | 重量 | 比例 | |
| | 11.59KG | 1:5 | GV22-400w-S-B |
| 共 1 张 第 1 张 | | A4 | |

更改(或)用件登记
旧底图总号
底图总号
签字
日期