型号:GV-50-3700-i-S-B-G2-RD

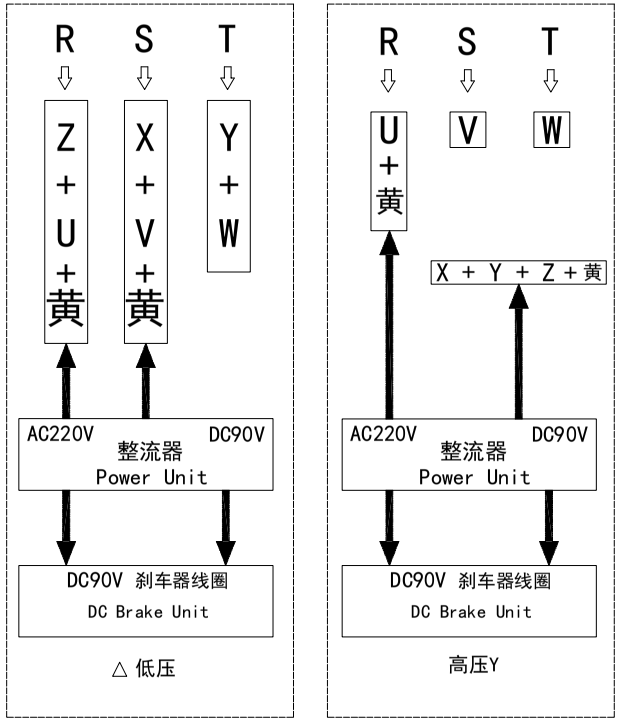

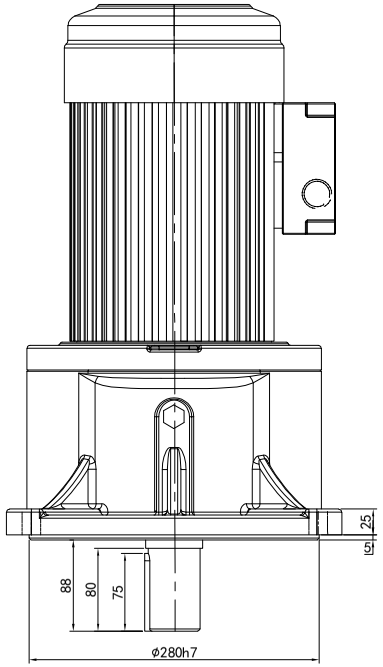

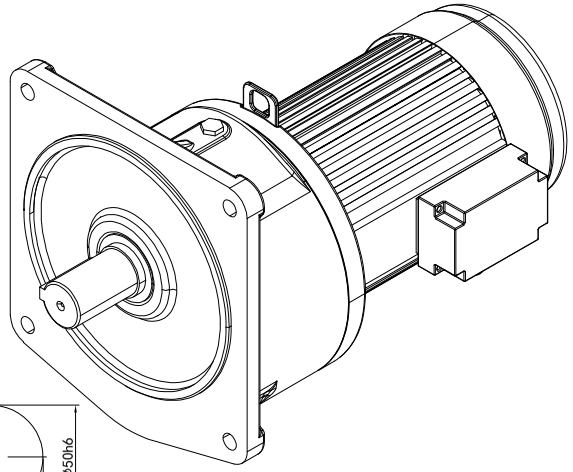

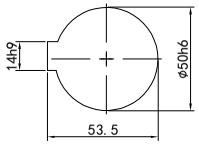

输出軸
細節A 比例2:1

功率:3.7kw (5HP)
极数:4P
电压:3相220V/380V
接法:△/ Y
频率:50Hz/60Hz
减速比:15~60
扭矩:319.48~1244.6Nm

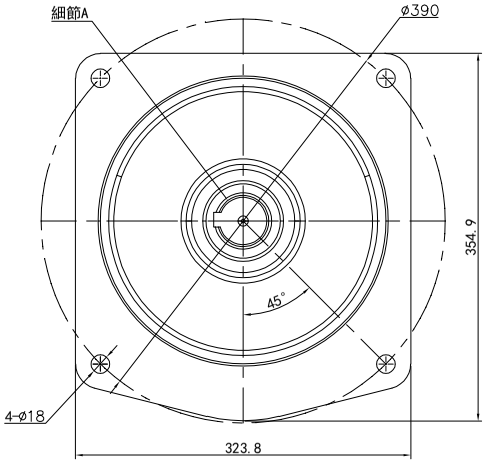

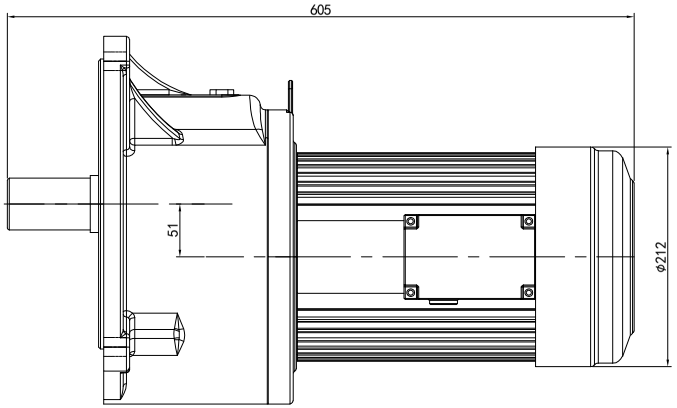

借(通)用件登记
旧底图总号
底图总号
签字
日期

接线盒方向与入线口方向

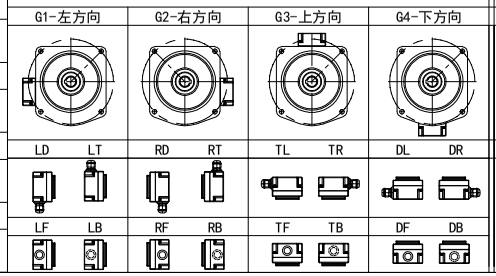

卧式-排气孔方向

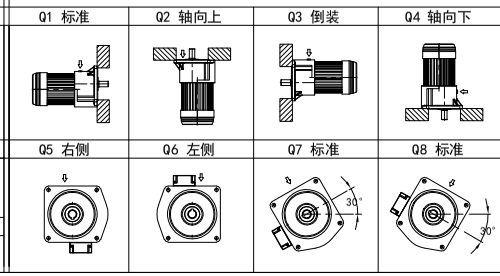

标记	处数	分区	更改文件号	签名	年月日	选型技术号
设计	Q.H.W	2023/9/1	标准化			
校对			版本	V1.0		
审核						
工艺			批准			

OPG OUBANG www.oubang-motor.com

浙江欧邦电机有限公司

GV 立式小齿轮马达

视图方式	重量	比例
	97.1KG	1:8
共 1 张 第 1 张		A4

GV50-3700w-S-B