型号:GV-18-200-i-S-G1-LD(缩框型)

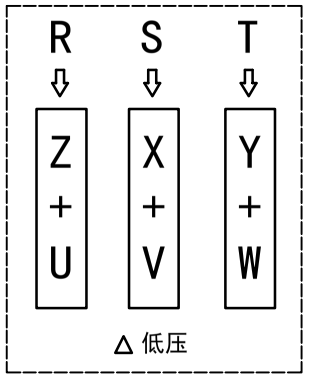

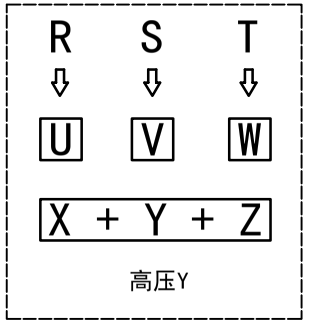

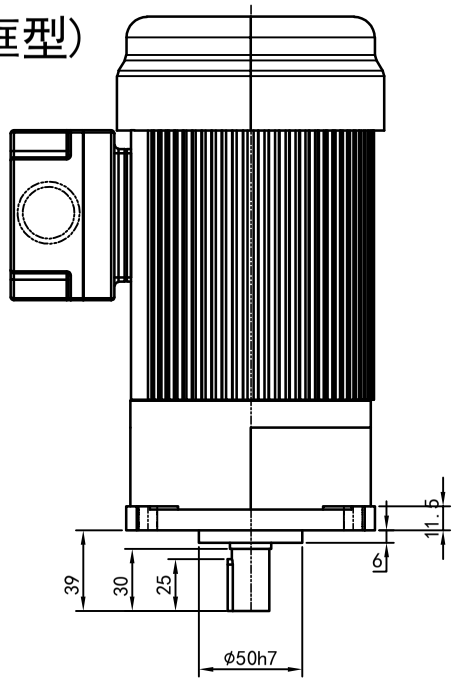

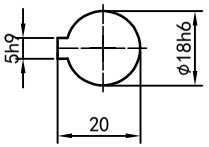

輸出軸
細節A 比例2:1

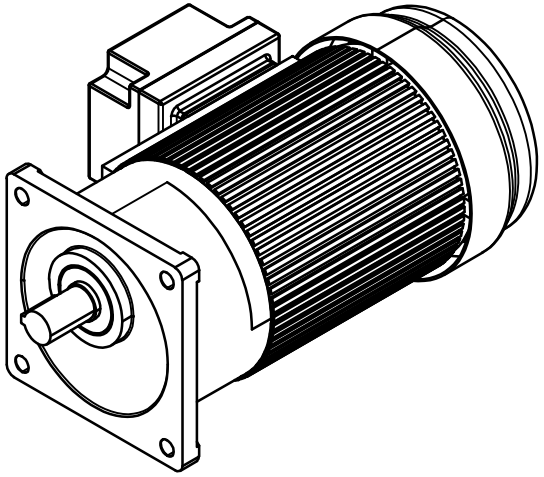

功率:0.2kw (1/4HP)
极数:4P
电压:3相220V/380V
接法:△/ Y
频率:50Hz/60Hz
减速比:15~90
扭矩:17.64~100.94 Nm

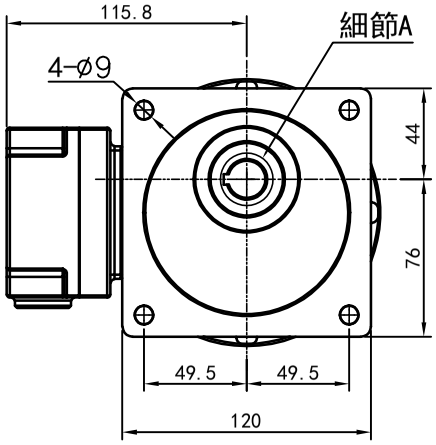

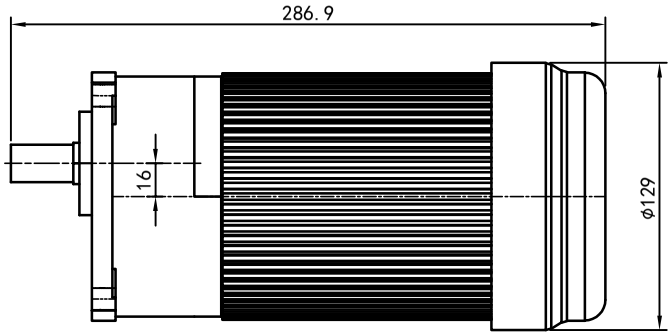

接线盒方向与入线口方向

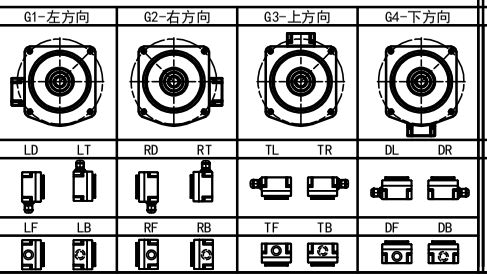

臥式-排气孔方向

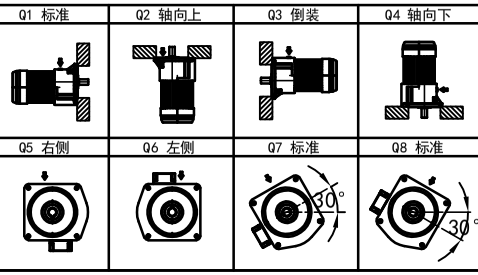

标记	处数	分区	更改文件号	签名	年月日
设计	Q.H.W	2023/11/15	标准化		
校对			版本	V1.0	
审核					
工艺			批准		

选型技术号

OPG OUBANG www.oubang-motor.com

浙江欧邦电机有限公司

GV 立式小齿轮马达

视图方式	重量	比例
	8.18KG	1:4
共 1 张 第 1 张		A4

GV18-200w(缩框型)

备(电)用件登记
旧底图总号
底图总号
签字
日期