型号:GV-22-400-i-S-B-G3-TL(缩框型)

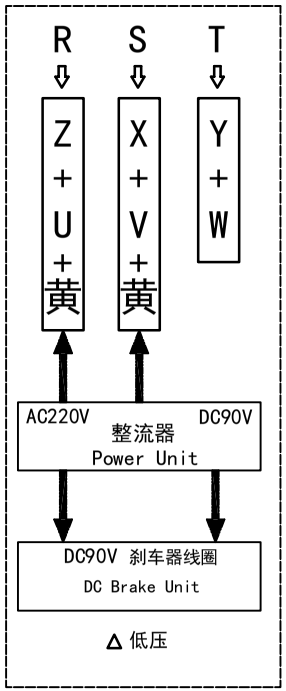

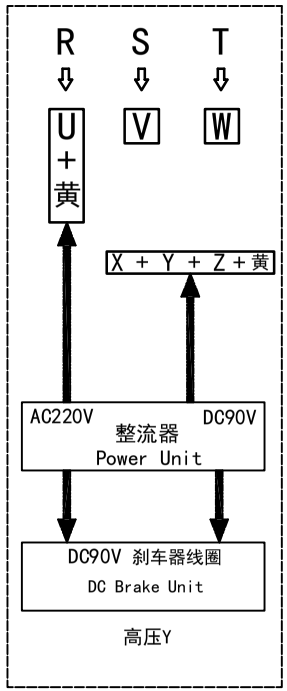

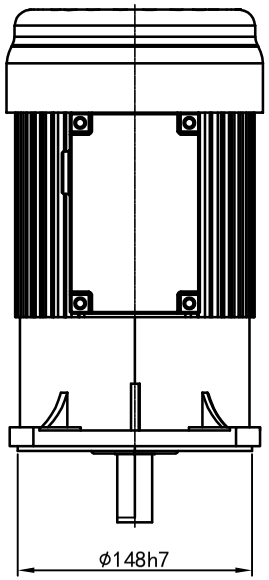

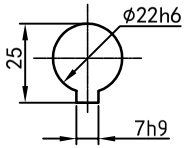

輸出軸
細節A 比例2:1

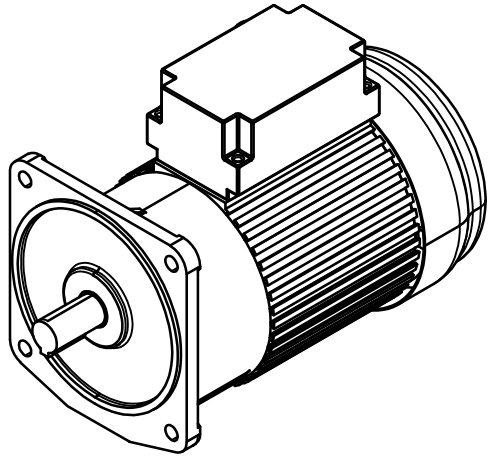

功率:0.4kw (1/2HP)
极数:4P
电压:3相220V/380V
接法: / Y
频率:50Hz/60Hz
减速比:15~90
扭矩:35.28~202.86 Nm

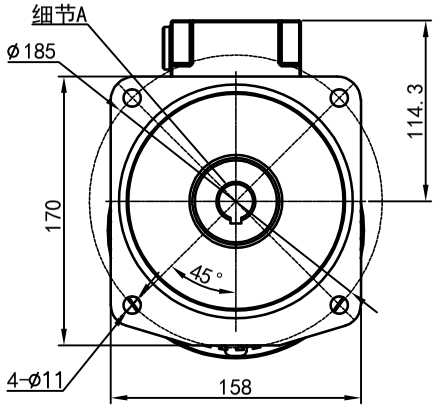

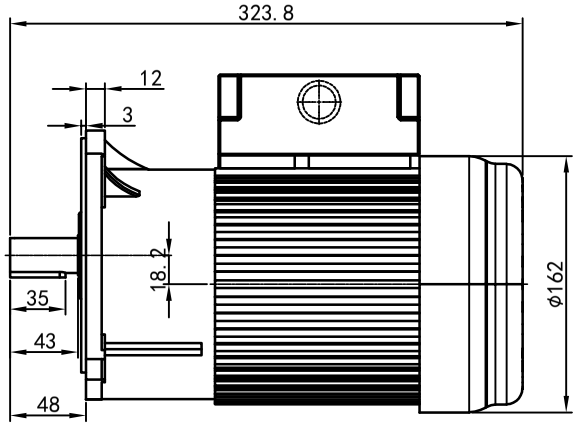

接线盒方向与入线口方向				卧式-排气孔方向			
G1-左方向	G2-右方向	G3-上方向	G4-下方向	Q1 标准	Q2 轴向上	Q3 倒装	Q4 轴向下
LD LT	RD RT	TL TR	DL DR	Q5 右侧	Q6 左侧	Q7 标准	Q8 标准
LF LB	RF RB	TF TB	DF DB				

标记	处数	分区	更改文件号	签名	年月日	选型技术号
设计	Q.H.W	2023/11/13	标准化			
校对			版本	V1.0		
审核						
工艺			批准			

浙江欧邦电机有限公司		
GV 立式小齿轮马达		
视图方式	重量	比例
	11.59KG	1:5
GV22-400w-B(缩框型)		
共 1 张 第 1 张		A4

OPG OUBANG www.oubang-motor.com

替代(通用)零件登记
旧底图总号
底图总号
签字
日期