型号:GH-18-200-i-S-B-G1-LT

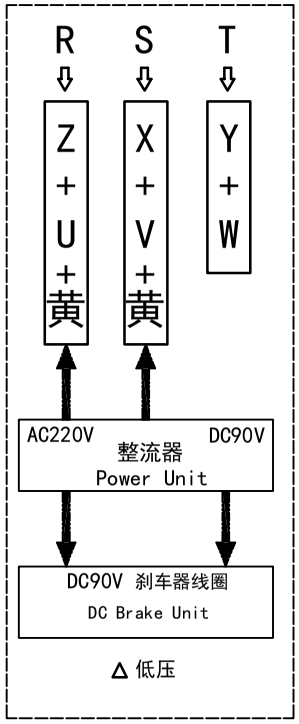

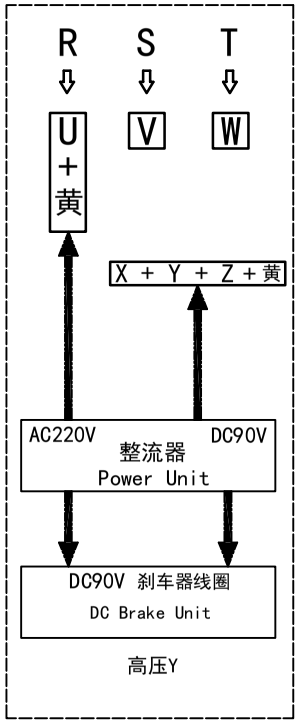

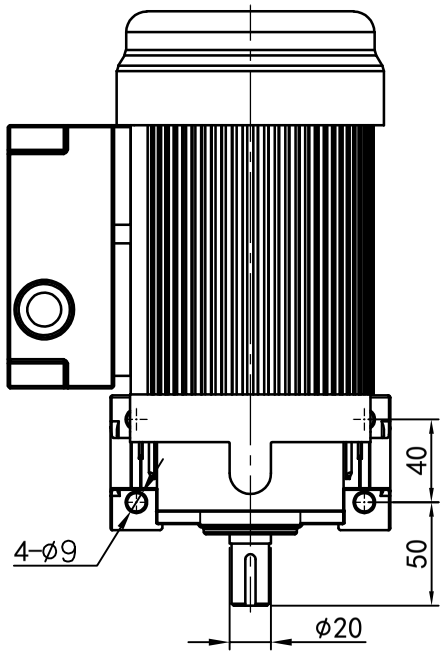

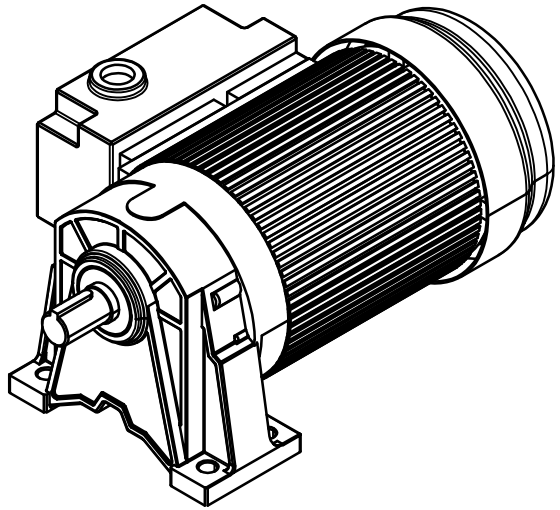

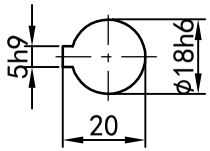

輸出軸
細節A 比例2:1

功率:0.2kw (1/8HP)
极数:4P
电压:3相220V/380V
接法:△/ Y
频率:50Hz/60Hz
减速比:3~10
扭矩:3.63~17.64 Nm

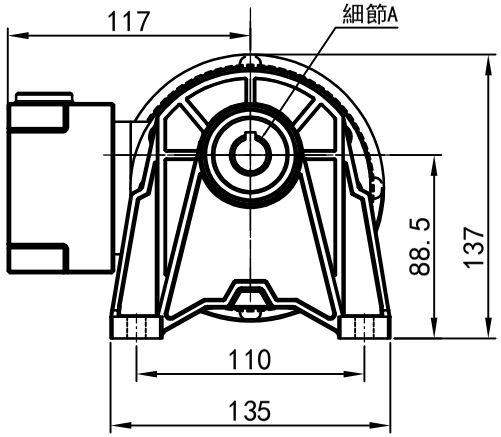

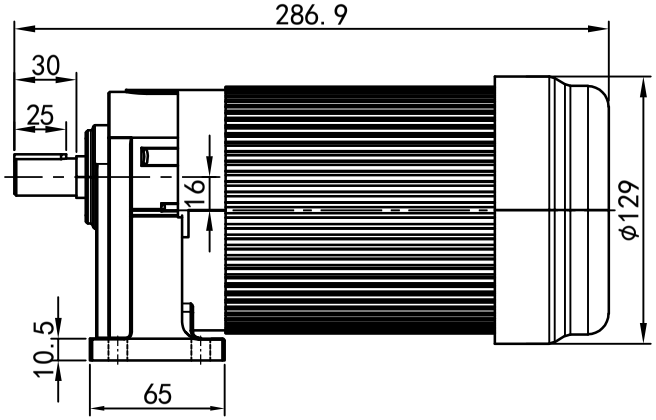

接线盒方向与入线口方向

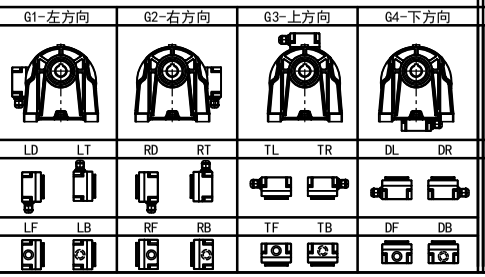

臥式-排气孔方向

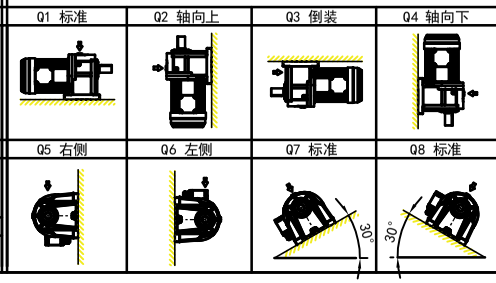

标记	处数	分区	更改文件号	签名	年月日	选型技术号
设计	Q.H.W	2023/8/22	标准化			
校对			版本	V1.0		
审核						
工艺			批准			

OPG OUBANG www.oubang-motor.com

浙江欧邦电机有限公司

GH 卧式小齿轮马达

视图方式	重量	比例
	7.17KG	1:4
共 1 张 第 1 张		A4

GH18-200w-S-B

更改记录 | 底图总号 | 签字 | 日期