型号:GH-40-2200-i-S-B-G1-LD(缩框型)

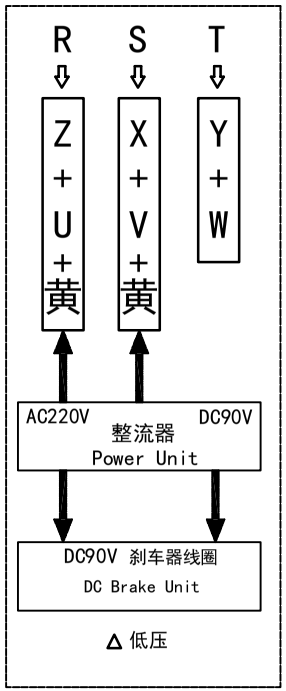

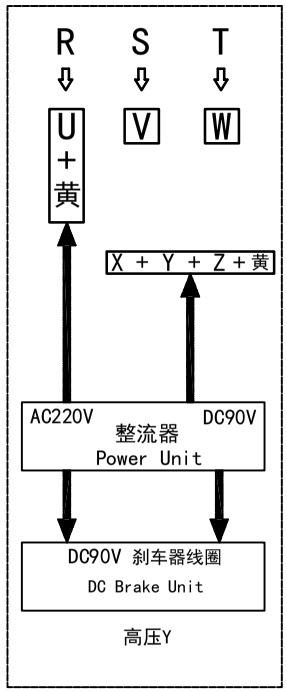

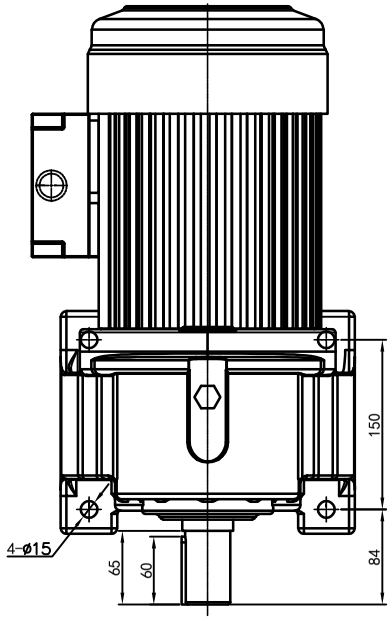

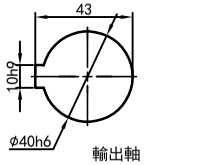

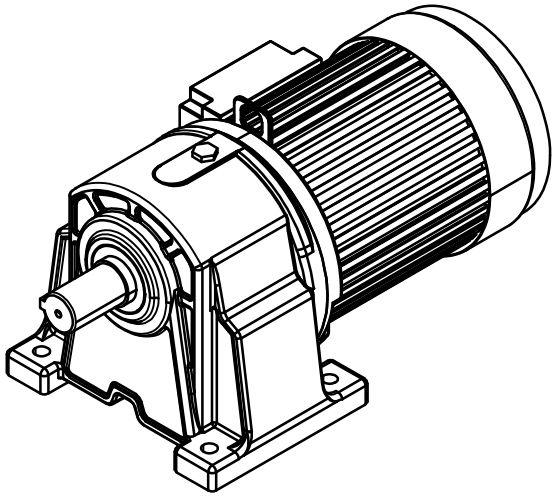

功率:2.2kw (3HP)
极数:4P
电压:3相220V/380V
接法:△/ Y
频率:50Hz/60Hz
减速比:50~80
扭矩:637.98~1029 Nm

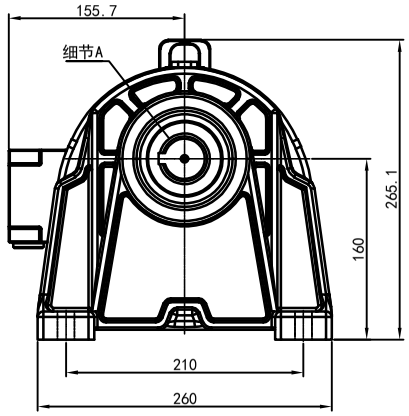

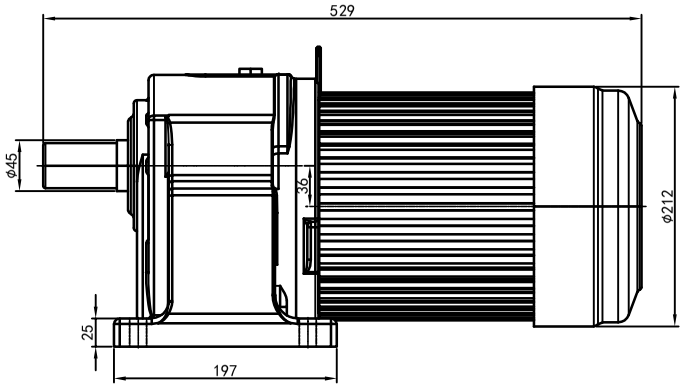

接线盒方向与入线口方向			
G1-左方向	G2-右方向	G3-上方向	G4-下方向
LD LT	RD RT	TL TR	DL DR
LF LB	RF RB	TF TB	DF DB

臥式-排气孔方向			
Q1 标准	Q2 轴向上	Q3 倒装	Q4 轴向下
Q5 右侧	Q6 左侧	Q7 标准	Q8 标准

标记	处数	分区	更改文件号	签名	年月日
设计	Q. H. W		2023/11/13	标准化	
校对				版本	V1.0
审核					
工艺				批准	

选型技术号

OPG OUBANG www.oubang-motor.com

浙江欧邦电机有限公司

GH 卧式小齿轮马达

视图方式	重量	比例
	54.68KG	1:7
共 1 张 第 1 张		A4

GH40-2200w-B（缩框型）

备(通)用件登记
旧底图总号
底图总号
签字
日期