型号:GH-18-200-i-S-B-G3-TB(缩框型)

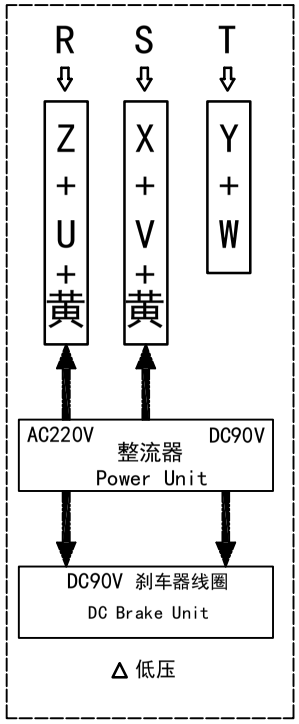

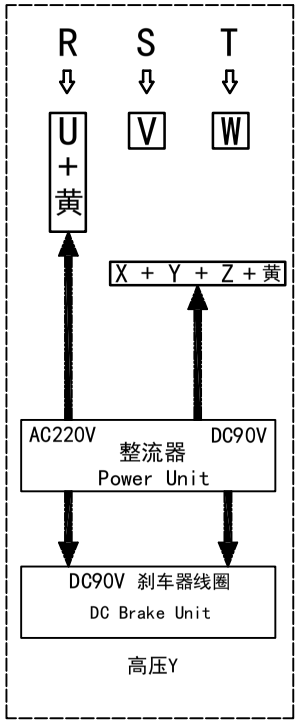

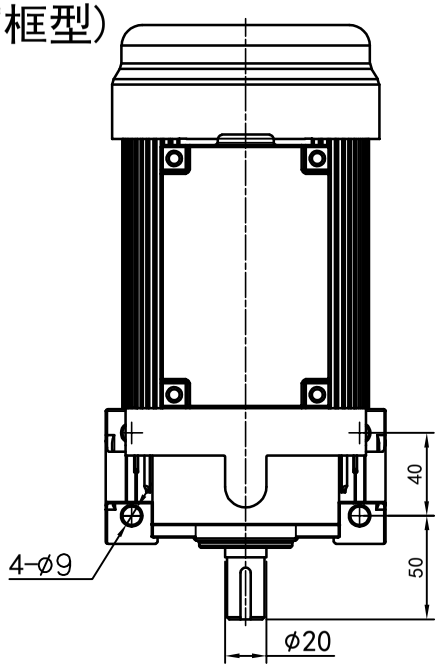

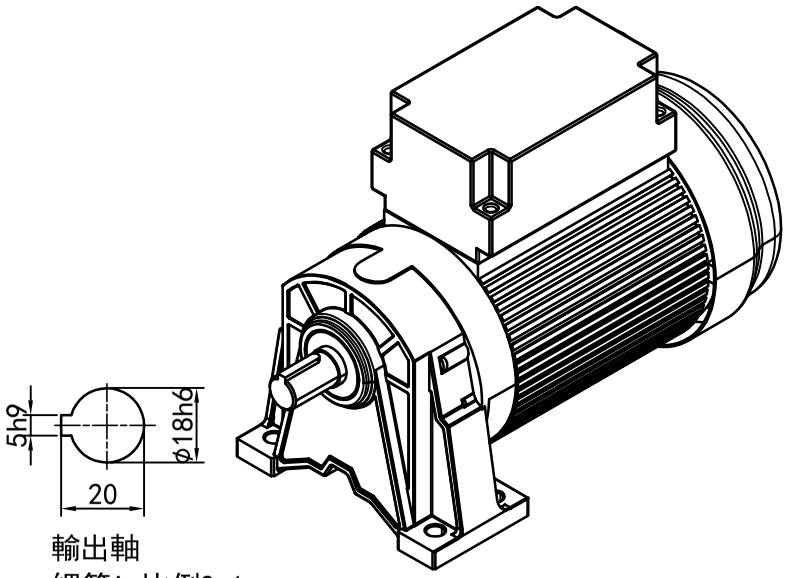

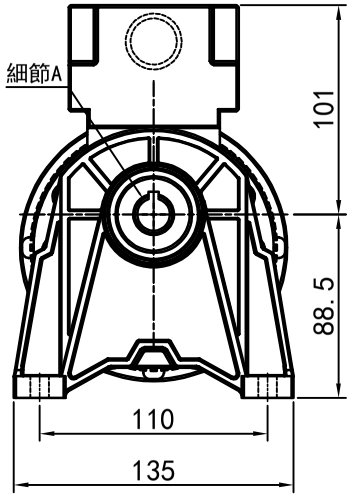

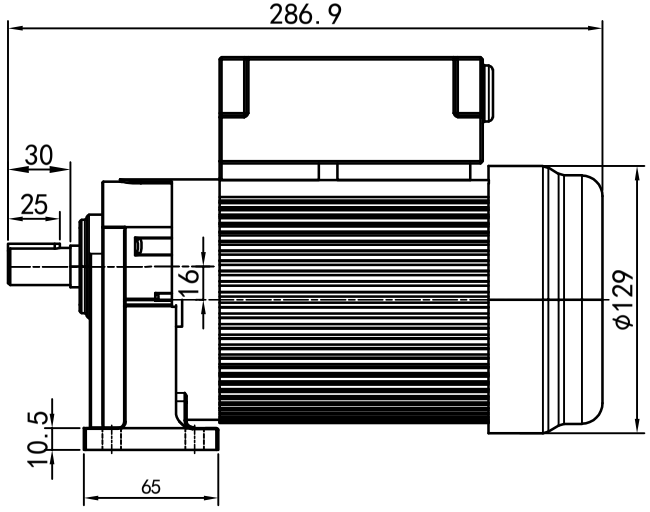

功率:0.2kw (1/8HP)
极数:4P
电压:3相220V/380V
接法:△/ Y
频率:50Hz/60Hz
减速比:15~90
扭矩:17.64~100.94 Nm

接线盒方向与入线口方向			
G1-左方向	G2-右方向	G3-上方向	G4-下方向
LD LT	RD RT	TL TR	DL DR
LF LB	RF RB	TF TB	DF DB

卧式-排气孔方向			
Q1 标准	Q2 轴向上	Q3 倒装	Q4 轴向下
Q5 右侧	Q6 左侧	Q7 标准	Q8 标准

标记	处数	分区	更改文件号	签名	年月日	选型技术号
设计	Q.H.W		2023/11/15	标准化		
校对				版本	V1.0	
审核						
工艺				批准		

OPG OUBANG www.oubang-motor.com

浙江欧邦电机有限公司

GH 卧式小齿轮马达

视图方式	重量	比例
	7.17KG	1:4
共 1 张 第 1 张		A4

GH18-200w-B(缩框型)

备(底)用件登记
旧底图总号
底图总号
签字
日期