型号:GH-22-400-i-S-B-G2-RB

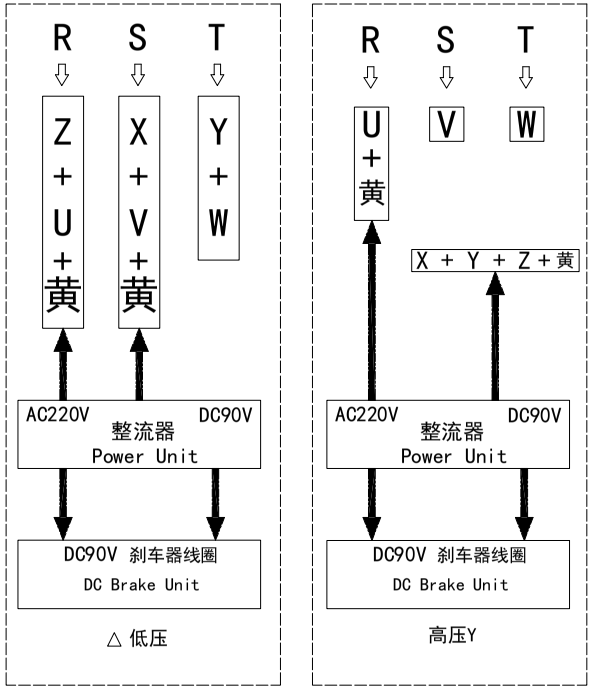

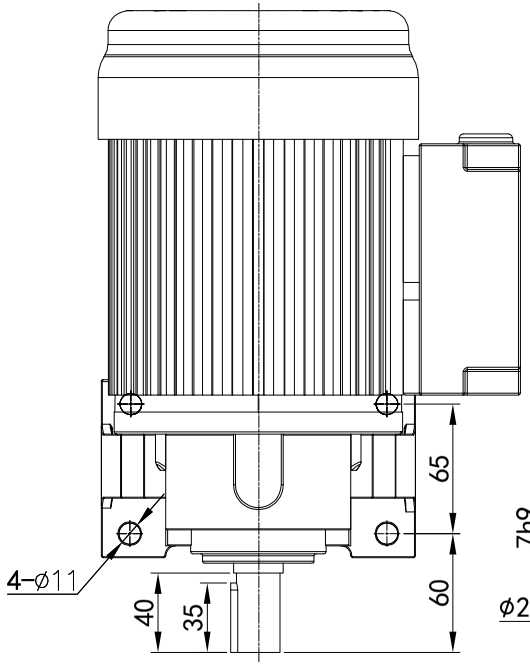

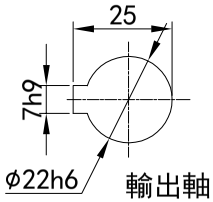

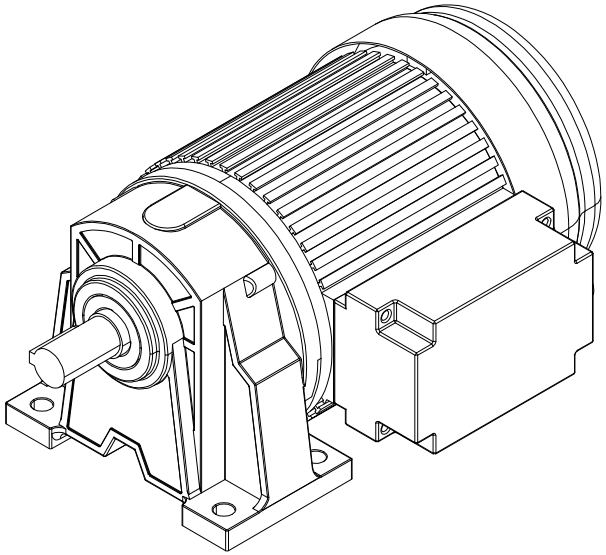

输出軸
細節A 比例2:1

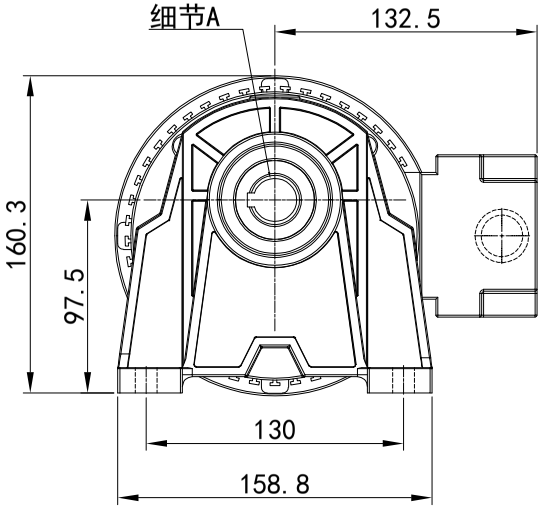

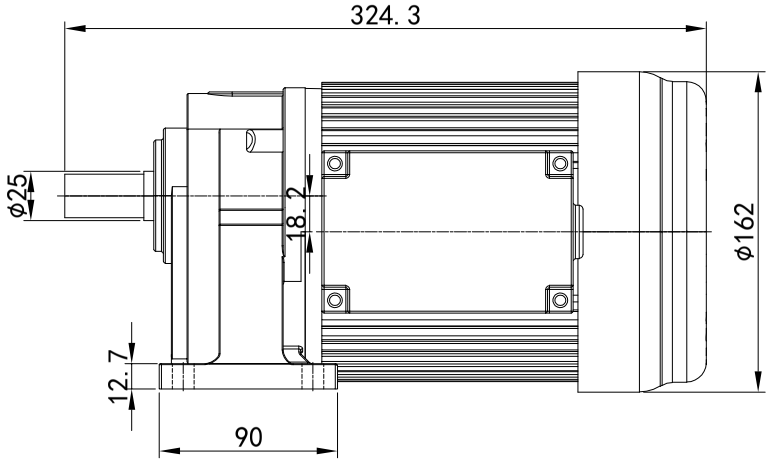

功率:0.4kw (1/2HP)
极数:4P
电压:3相220V/380V
接法:△/ Y
频率:50Hz/60Hz
减速比:3~10
扭矩:6.86~23.52 Nm

借(通)用件登记
旧底图总号
底图总号
签字
日期

接线盒方向与入线口方向

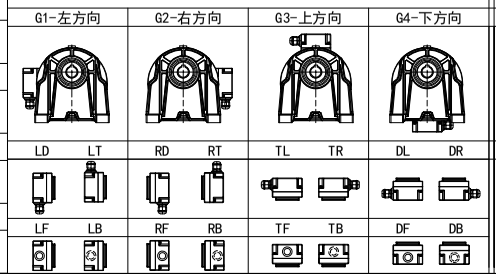

卧式-排气孔方向

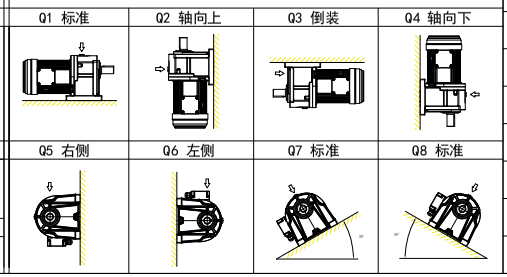

标记	处数	分区	更改文件号	签名	年月日
设计	Q.H.W	2023/11/13	标准化		
校对			版本	V1.0	
审核					
工艺			批准		

选型技术号

OPG OUBANG www.oubang-motor.com

浙江欧邦电机有限公司

GH 卧式小齿轮马达

视图方式	重量	比例
	11.58KG	1:4
共 1 张 第1张		A4

GH22-400w-B