# 型号:GH-28-400-i-S-G3-TL(缩框型)

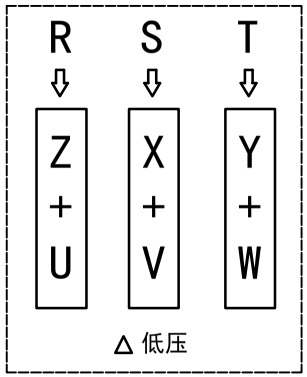


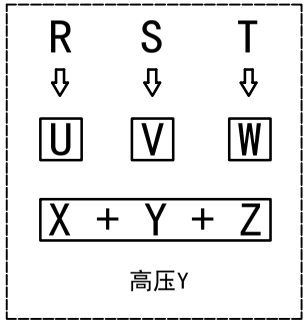


功率:0.4kw (1/2HP)
极数:4P
电压:3相220V/380V
接法:△/ Y
频率:50Hz/60Hz
减速比:100~165
扭矩:225.4~355.74 Nm

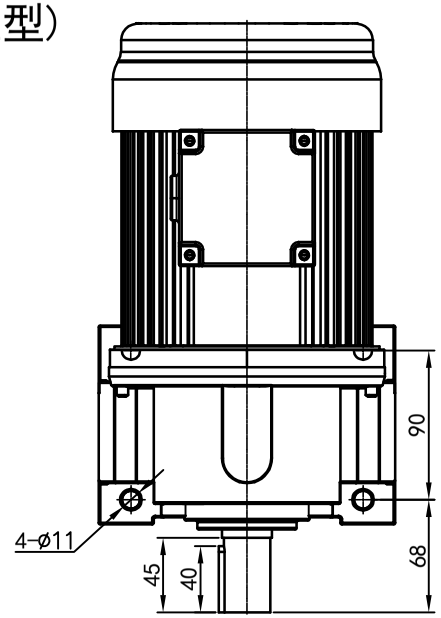


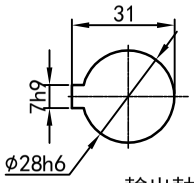


輸出軸
細節A 比例2:1

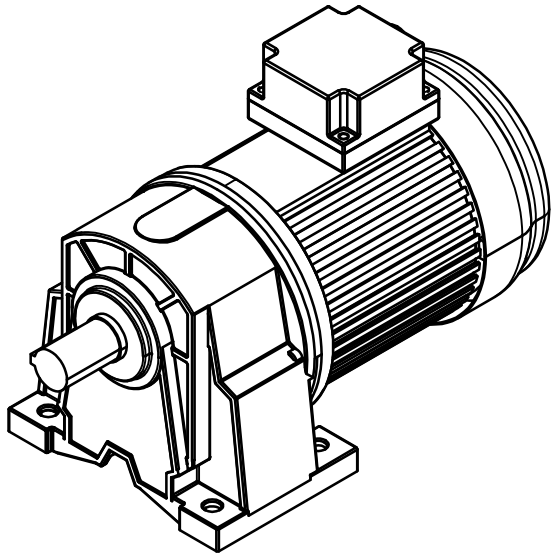

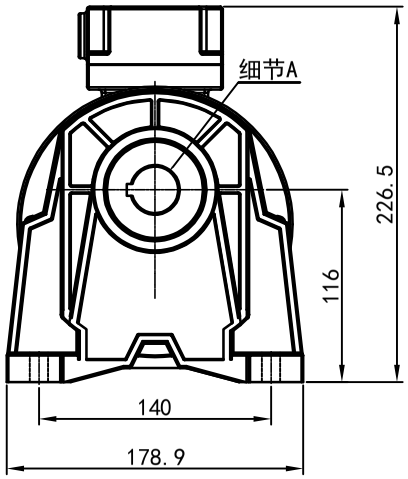


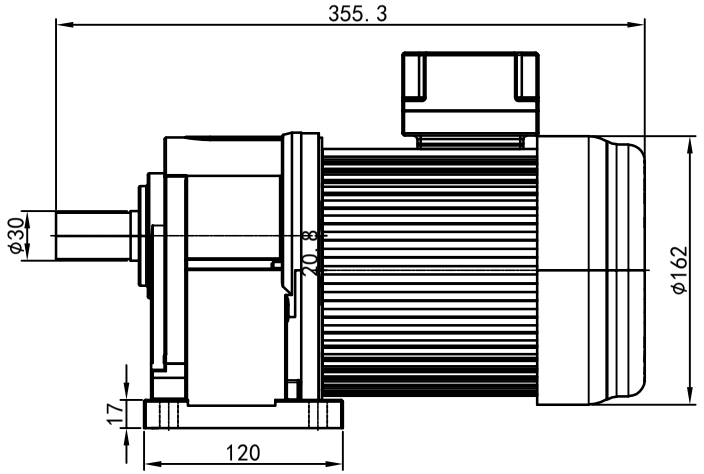


| 接线盒方向与入线口方向 | | | |
|---|---|---|---|
| G1-左方向 | G2-右方向 | G3-上方向 | G4-下方向 |
| LD LT | RD RT | TL TR | DL DR |
| LF LB | RF RB | TF TB | DF DB |

| 卧式-排气孔方向 | | | |
|---|---|---|---|
| Q1 标准 | Q2 轴向上 | Q3 倒装 | Q4 轴向下 |
| Q5 右侧 | Q6 左侧 | Q7 标准 | Q8 标准 |

| 标记 | 处数 | 分区 | 更改文件号 | 签名 | 年月日 | 选型技术号 |
|---|---|---|---|---|---|---|
| 设计 | Q.H.W | | 2023/11/13 | 标准化 | | |
| 校对 | | | | 版本 | V1.0 | |
| 审核 | | | | | | |
| 工艺 | | | | 批准 | | |

OPG OUBANG www.oubang-motor.com

浙江欧邦电机有限公司

GH 卧式小齿轮马达

| 视图方式 | 重量 | 比例 |
|---|---|---|
| | 14.83KG | 1:5 |
| 共 1 张 第 1 张 | | A4 |

GH28-400w(缩框型)

| 备(电)用件登记 |
|---|
| 旧底图总号 |
| 底图总号 |
| 签字 |
| 日期 |