型号:GH-22-400-i-S-G2-RT(缩框型)

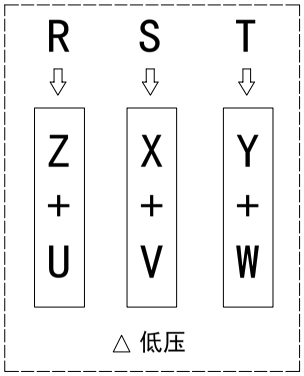

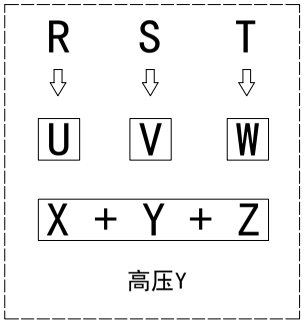

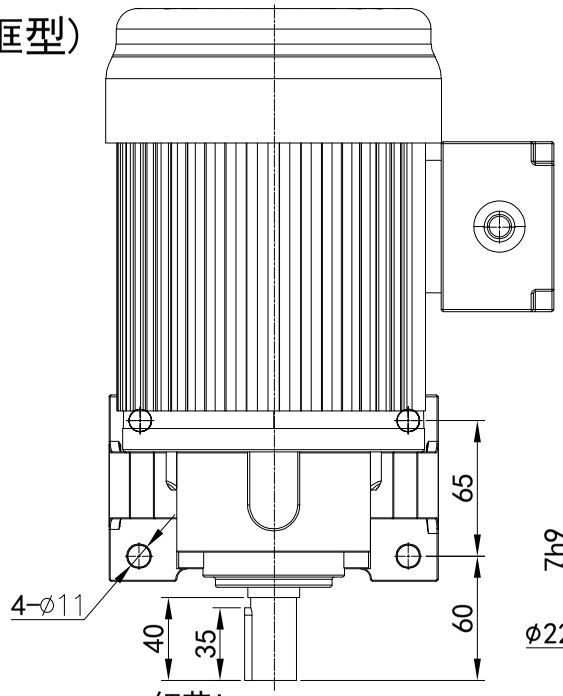

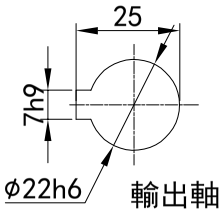

輸出軸
細節A 比例2:1

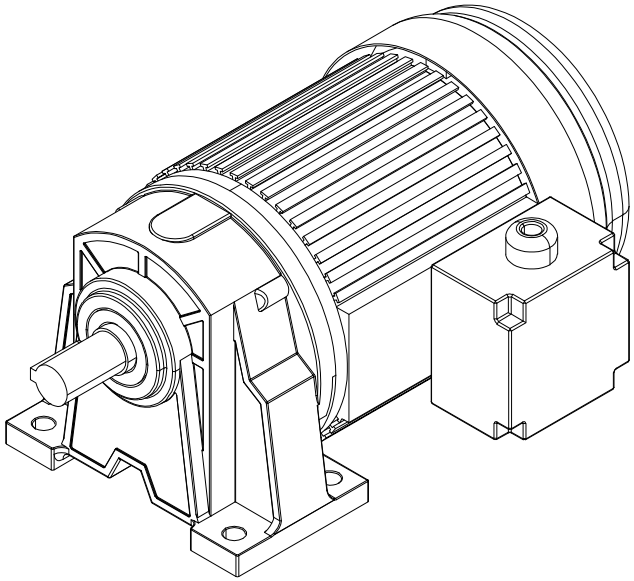

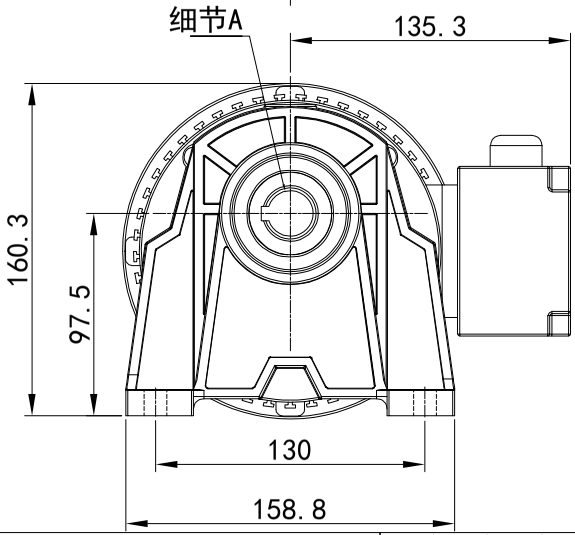

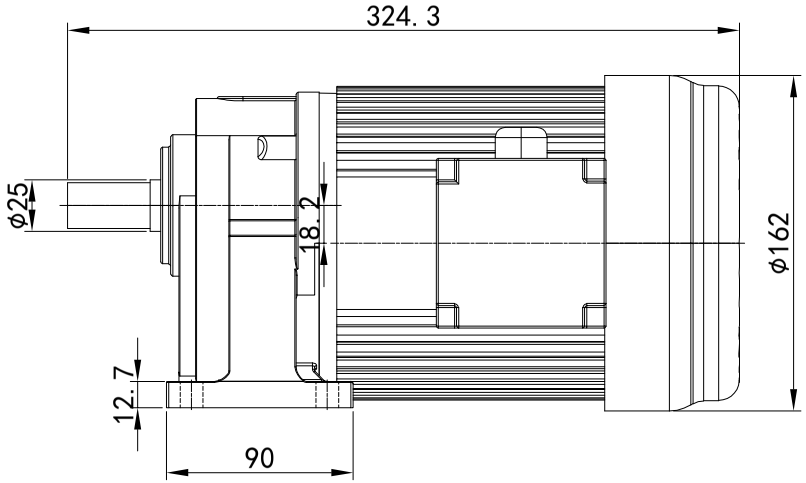

功率:0.4kw (1/2HP)
极数:4P
电压:3相220V/380V
接法:△/ Y
频率:50Hz/60Hz
减速比:15~90
扭矩:35.28~202.86 Nm

接线盒方向与入线口方向			
G1-左方向	G2-右方向	G3-上方向	G4-下方向

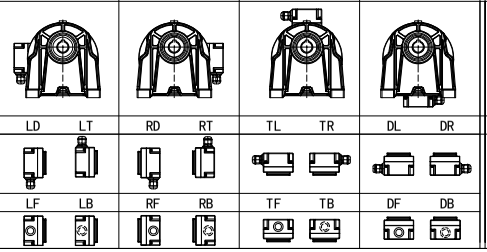

卧式-排气孔方向			
Q1 标准	Q2 轴向上	Q3 倒装	Q4 轴向下
Q5 右侧	Q6 左侧	Q7 标准	Q8 标准

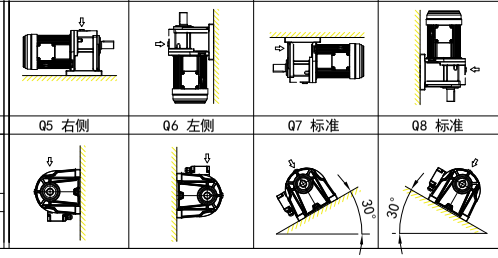

标记	处数	分区	更改文件号	签名	年月日
设计	Q.H.W	2023/11/13	标准化		
校对			版本	V1.0	
审核					
工艺			批准		

选型技术号

OPG OUBANG www.oubang-motor.com

浙江欧邦电机有限公司

GH 卧式小齿轮马达

视图方式	重量	比例
	11.58KG	1:4
共 1 张 第 1 张		A4

GH22-400w(缩框型)

借(通)用件登记
旧底图总号
底图总号
签字
日期