140W　　转矩单位换算：（kgf·cm×9.8÷100）=N.m（牛顿·米）

速比i	3	5	7.5	10	12.5	15	18	20	25	30	36	50	60	75	90	100	120	150	180	250	300	500	750
轉速rpm(50HZ)	500	300	200	150	120	100	83	75	60	50	41	30	25	20	16	15	12.5	10	8.3	6	5	3	2
轉速rpm(60HZ)	600	360	230	180	144	120	100	90	72	60	50	36	30	24	20	18	15	12	10	7.2	6	3.6	2.4
轉矩kgf.cm	25.2	42	62.4	83.6	95.6	115.2	139.6	162	190.8	230.5	249	277	332	400	400	400	400	400	400	400	400	400	400

型号:6IK140GU-A(C/Y)T+6GU3-180K

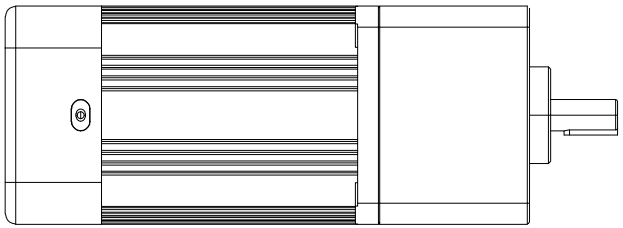

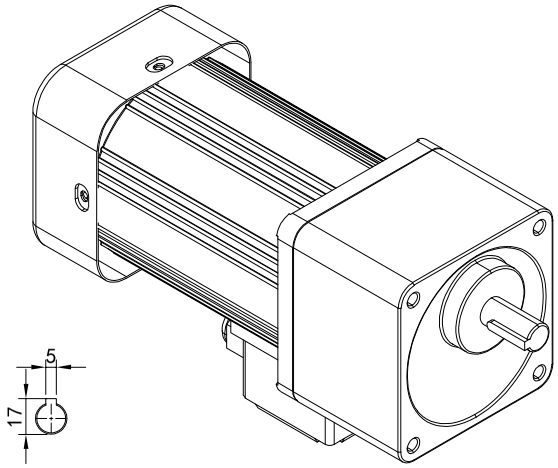

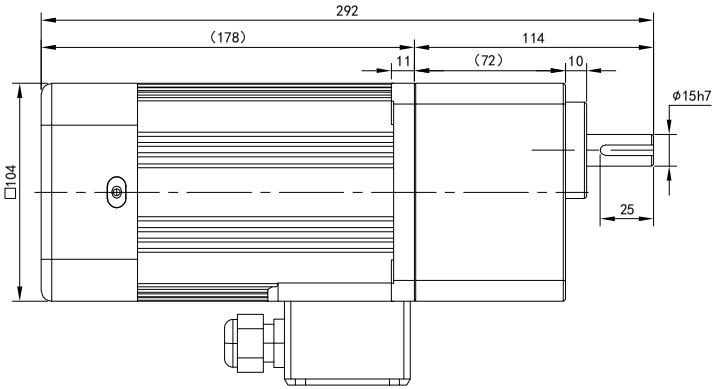

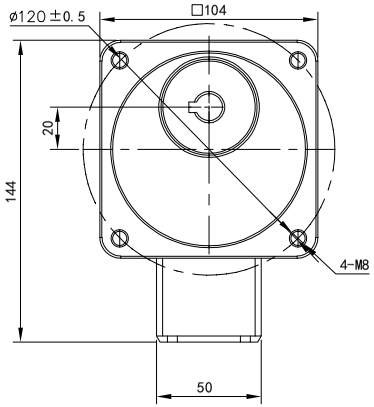

电机参数
功率:140W
电机额定扭矩:4.5-10kg.cm
电压:單相110/220V 4P
　　三相220V/380V 4P
频率:50Hz - 60Hz

减速机参数
减速比:参阅上方表格
转速: 参阅上方表格
扭矩:参阅上方表格

请签字（章）回传
Please sign (seal) to return the call

单相马达接线图

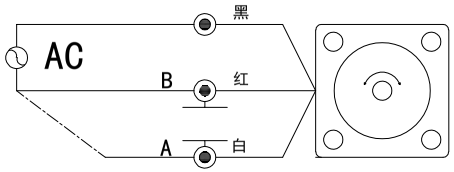

三相马达接线图

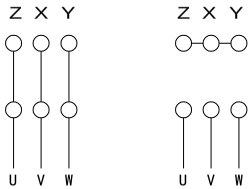

三相220V　　三相380V

标记	处数	分区	更改文件号	签名	年月日
设计			标准化		
校对	Q.H.W		版本	V1.0	
审核					
工艺			批准		

选型技术号

OPG OUBANG
www.oubang-motor.com

浙江欧邦电机有限公司

微型感应减速机

视图方式	重量	比例
共 1 张 第 1 张		A4

6IK140GU-A(C/Y)T+6GU3-180K

借(通)用件登记
旧底图总号
底图总号
签字
日期