120W																							转矩单位换算：（kgf・cm×9.8÷100）=N.m（牛顿・米）
速比i	3	5	7.5	10	12.5	15	18	20	25	30	36	50	60	75	90	100	120	150	180	250	300	500	750
轉速rpm(50HZ)	500	300	200	150	120	100	83	75	60	50	41	30	25	20	16	15	12.5	10	8.3	6	5	3	2
轉速rpm(60HZ)	600	360	230	180	144	120	100	90	72	60	50	36	30	24	20	18	15	12	10	7.2	6	3.6	2.4
轉矩kgf.cm	23	38	57	79	85	102	105	125	143	173	208	249	346	400	400	400	400	400	400	400	400	400	400

型号:6IK120RGN-A(C)MFT+6GN3-200K

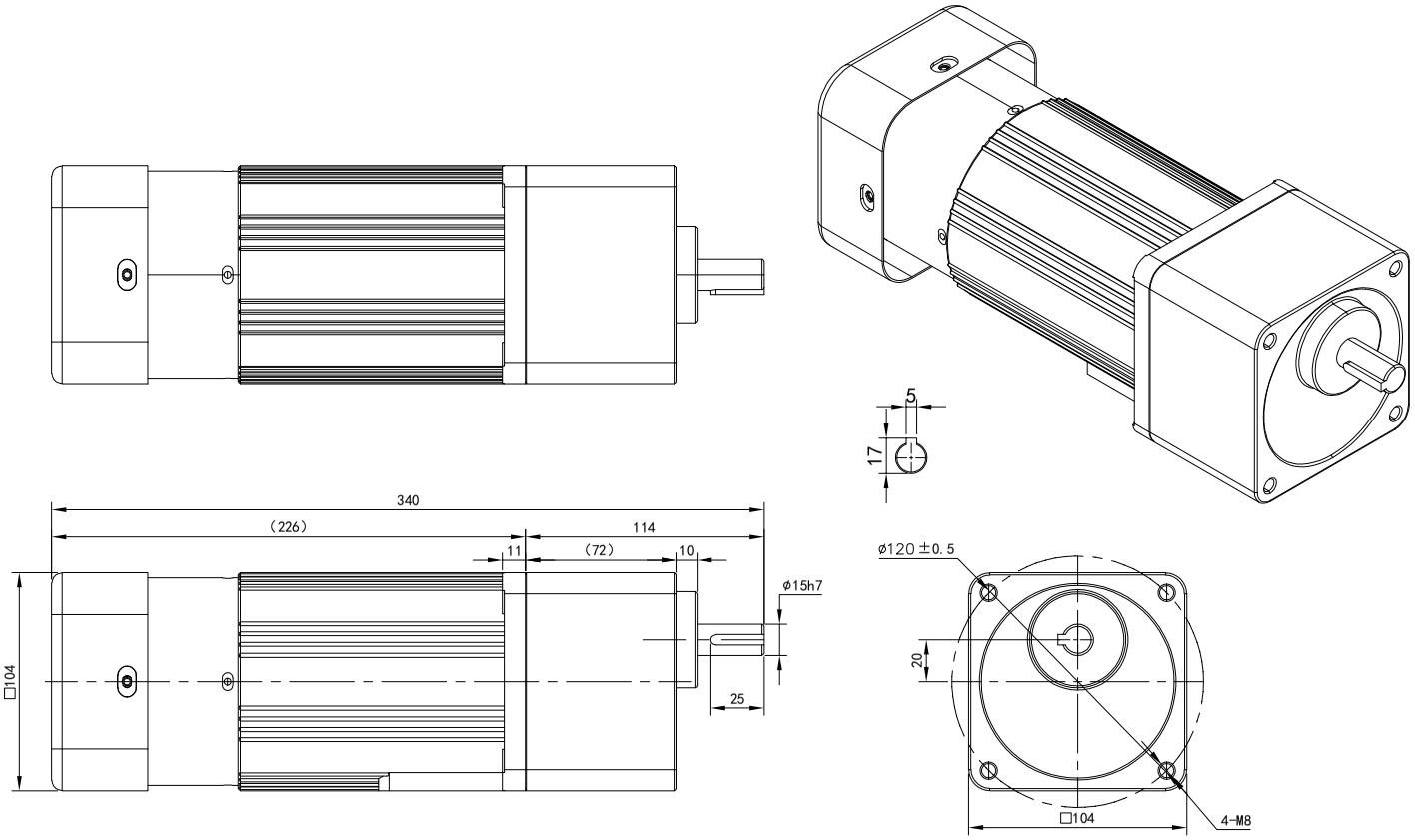

电机参数
功率:120W
电机额定扭矩:8.6kg.cm
电压:單相110/220V 4P
频率:50Hz - 60Hz

减速机参数
減速比:参阅上方表格
转速: 参阅上方表格
扭矩:参阅上方表格

请签字（章）回传
Please sign (seal) to return the coll

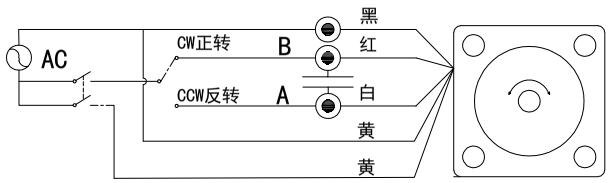

黄线为刹车线，电压默认为AC220V/110V(其它电压可定制需单独接电源)

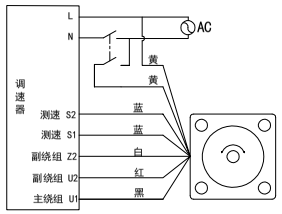

黄线为刹车线(电压默认AC220V,其它电压可定制需单独接电源)
刹车调速电机需配专用调速器，有多款调速器，该接线图仅供参考

标记	处数	分区	更改文件号	签名	年月日
设计			标准化		
校对	Q.H.W		版本	V1.0	
审核					
工艺			批准		

选型技术号

OPG OUBANG
www.oubang-motor.com

浙江欧邦电机有限公司

微型感应减速机

视图方式	重量	比例
共 1 张 第1张		A4

6IK120RGN-A(C)MFT+6GN3-200K

借(通)用件登记
旧底图总号
底图总号
签字
日期