25W /30W　　转矩单位换算：（kgf·cm×9.8÷100）=N.m（牛顿·米）

速比i	3	5	7.5	10	12.5	15	18	20	25	30	36	50	60	75	90	100	120	150	180	250	300
轉速rpm(50HZ)	500	300	200	150	120	100	83	75	60	50	41	30	25	20	16	15	12.5	10	8.3	6	5
轉速rpm(60HZ)	600	360	240	180	144	120	100	90	72	60	50	36	30	24	20	18	15	12	10	7.2	6
轉矩kgf.cm	4.5	7.6	11.8	14	18.6	22.5	24.5	26.8	34.5	41.2	49.4	61.8	69.8	78.5	78.5	78.5	78.5	78.5	78.5	78.5	78.5

型号:4IK25GN-A(C/Y)T+4GN18-300K

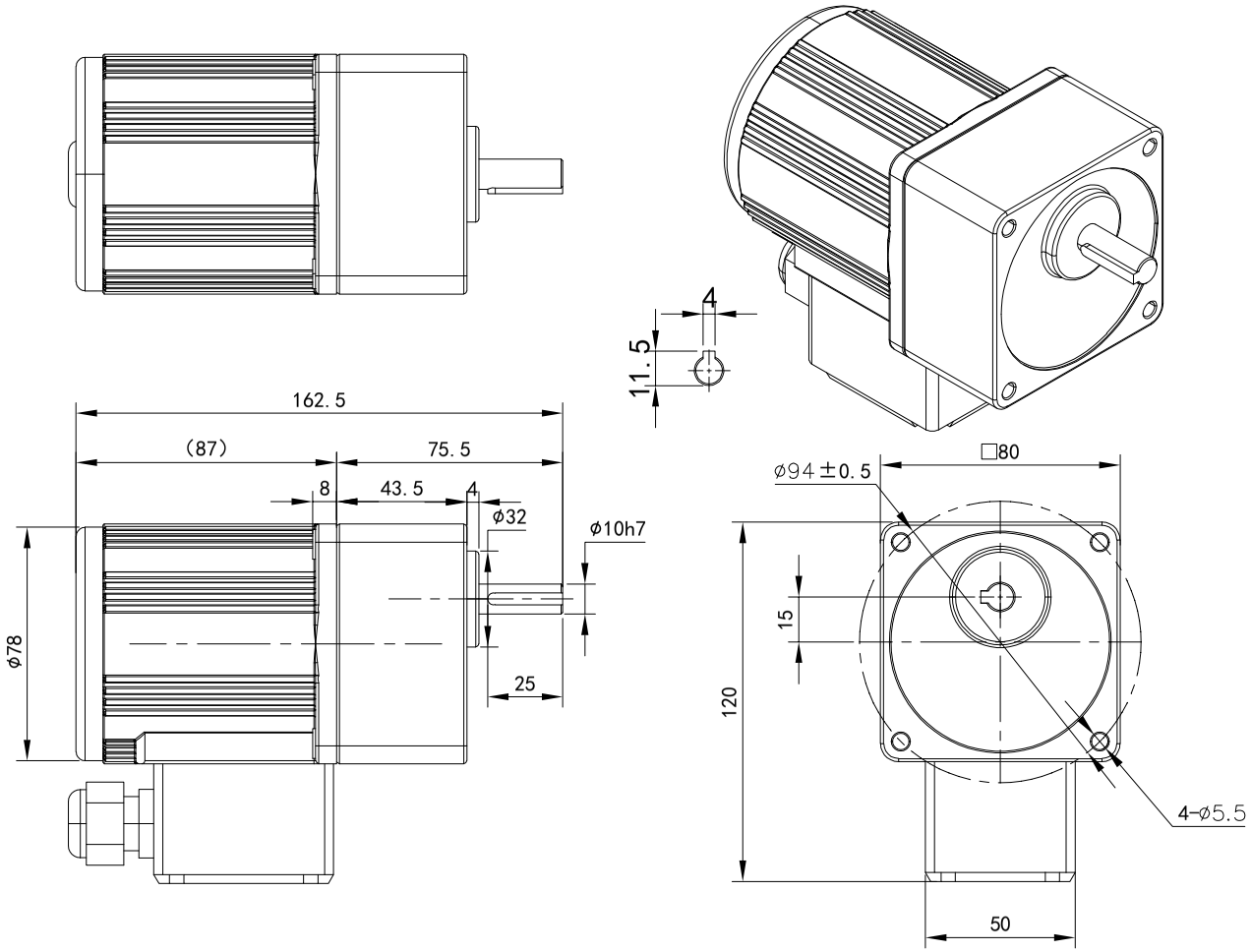

电机参数
功率:25W - 30W
电机额定扭矩:
0.5 - 1.97kg.cm
电压:單相220V 4P
三相220V/380V 4P
频率:50Hz - 60Hz

减速机参数
减速比:参阅上方表格
转速: 参阅上方表格
扭矩:参阅上方表格

请签字（章）回传
Please sign (seal) to return the call

单相马达接线图

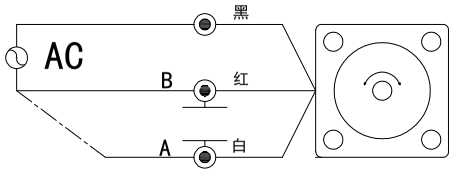

三相马达接线图

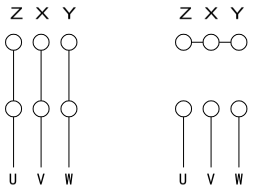

标记	处数	分区	更改文件号	签名	年月日

设计			标准化			选型技术号
校对	Q.H.W		版本	V1.0		
审核						
工艺			批准			

OPG OUBANG
www.oubang-motor.com

浙江欧邦电机有限公司

微型感应减速机

视图方式	重量	比例
共 1 张 第1张		A4

4IK25GN-A(C/Y)T+4GN18-300K

借(通)用件登记
旧底图总号
底图总号
签字
日期