40W　　转矩单位换算：（kgf・cm×9.8÷100）=N.m（牛顿・米）

速比i	3	5	7.5	10	12.5	15	18	20	25	30	36	50	60	75	90	100	120	150	180	250	300	500	750
轉速rpm(50HZ)	500	300	200	150	120	100	83	75	60	50	41	30	25	20	16	15	12.5	10	8.3	6	5	3	2
轉速rpm(60HZ)	600	360	230	180	144	120	100	90	72	60	50	36	30	24	20	18	15	12	10	7.2	6	3.6	2.4
轉矩kgf.cm	7.4	11.8	17.8	22.8	29.4	35.5	41.7	46.8	54	64.8	77.8	98.5	98.5	98.5	98.5	98.5	98.5	98.5	98.5	98.5	98.5	98.5	98.5

型号:5IK40GN-A(C/Y)T+5GN3-18KB

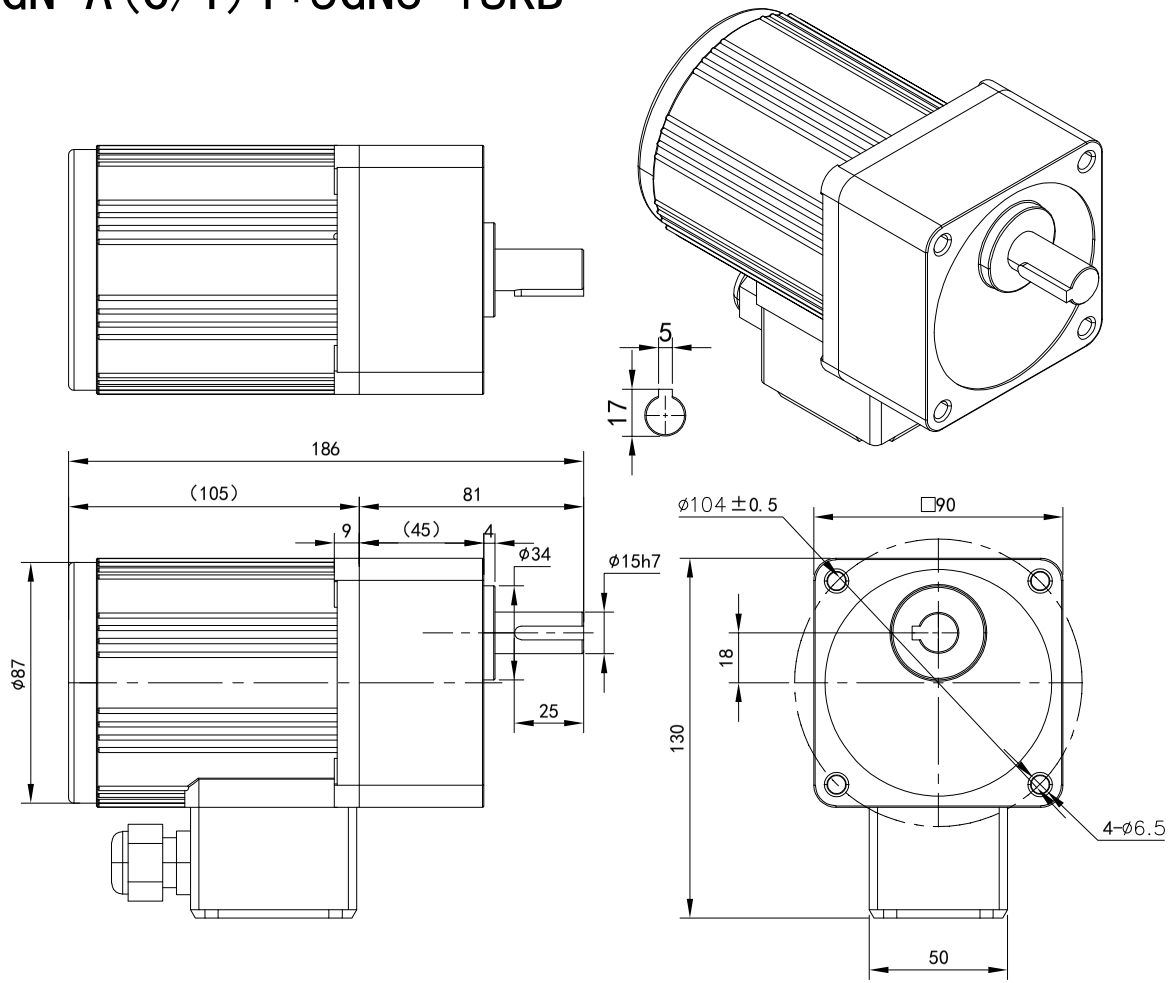

电机参数
功率:40W
电机额定扭矩：0.6 -3.2 kg.cm
电压:單相220V 4P
三相220V/380V 4P
频率:50Hz - 60Hz

减速机参数
减速比:参阅上方表格
转速: 参阅上方表格
扭矩:参阅上方表格

请签字（章）回传
Please sign (seal) to return the call

单相马达接线图

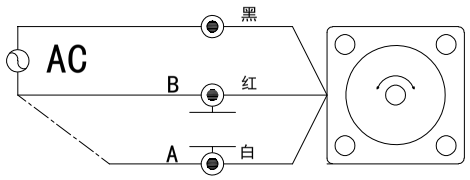

三相马达接线图

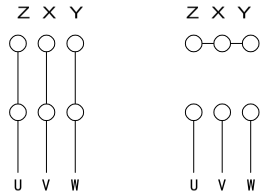

三相220V　　三相380V

标记	处数	分区	更改文件号	签名	motor.com年月日
设计			标准化		选型技术号
校对	Q.H.W		版本	V1.0	
审核					
工艺			批准		

OPG OUBANG
www.oubang-

浙江欧邦电机有限公司

微型感应减速机

视图方式	重量	比例
共 1 张 第 1 张		A4

5IK40GN-A(C/Y)T+5GN3-18KB

备(通)用件登记
旧底图总号
底图总号
签字
日期