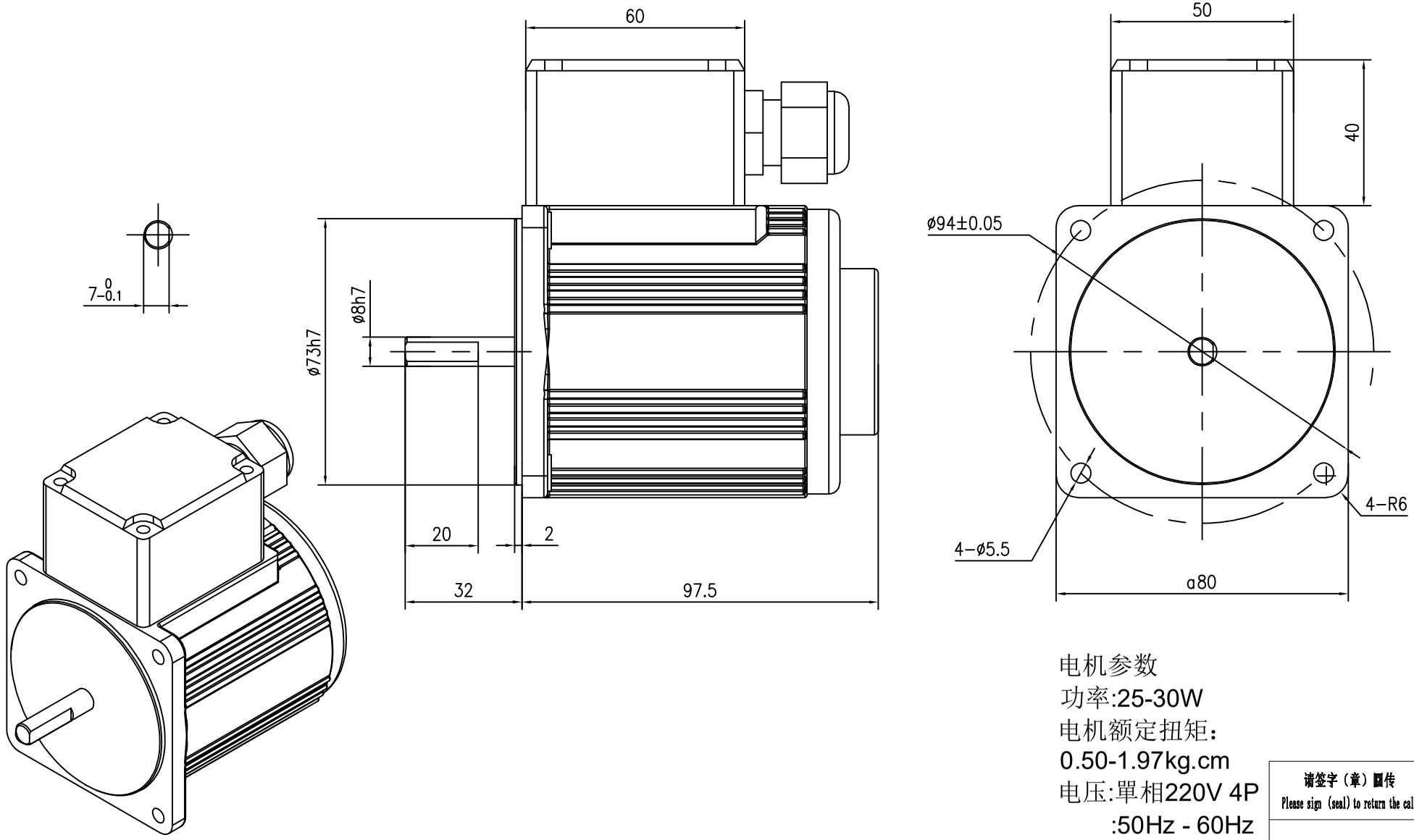

电机参数
功率:25-30W
电机额定扭矩：
0.50-1.97kg.cm
电压:單相220V 4P
:50Hz - 60Hz

请签字（章）回传
Please sign (seal) to return the call

单相马达接线图

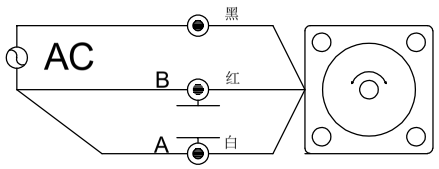

标记	处数	分区	更改文件号	签名	年月日
设计			标准化		
校对	Q.H.W	2024.8.7	版本	V1.1	
审核					
工艺			批准		

选型技术号

OPG DUBANG .com

浙江欧邦电机有限公司

微型感应减速机

视图方式 | 重量 | 比例 1:2

共 1 张 第 1 张

A4

4IK25-30RA-CT

借(通)用件登记
旧底图总号
底图总号
签字
日期