15W /20W　　转矩单位换算：（kgf·cm×9.8÷100）=N.m（牛顿·米）

速比i	3	5	7.5	10	12.5	15	18	20	25	30	36	50	60	75	90	100	120	150	180	250	300
轉速rpm(50HZ)	500	300	200	150	120	100	83	75	60	50	41	30	25	20	16	15	12.5	10	8.3	6	5
轉速rpm(60HZ)	600	360	240	180	144	120	100	90	72	60	50	36	30	24	20	18	15	12	10	7.2	6
轉矩kgf.cm	2.8	4.8	7.5	9.2	11.8	14.8	15.2	15.5	17.8	21.6	23.5	34	39.2	44	49	49	49	49	49	49	49

型号:3IK20RGN-A(C)+3GN3-15K

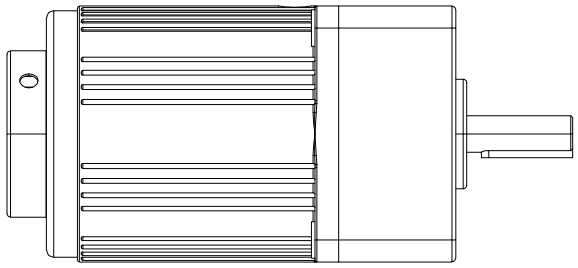

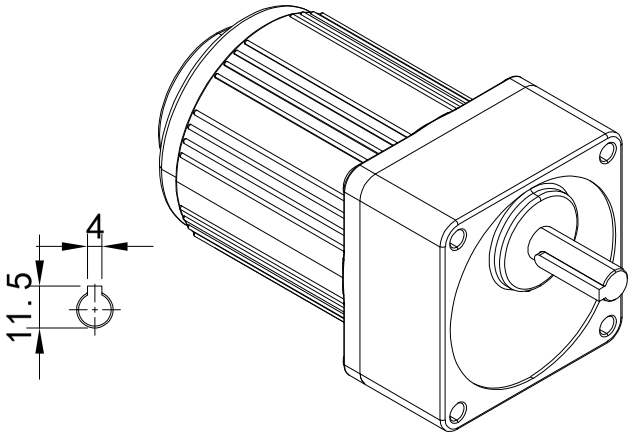

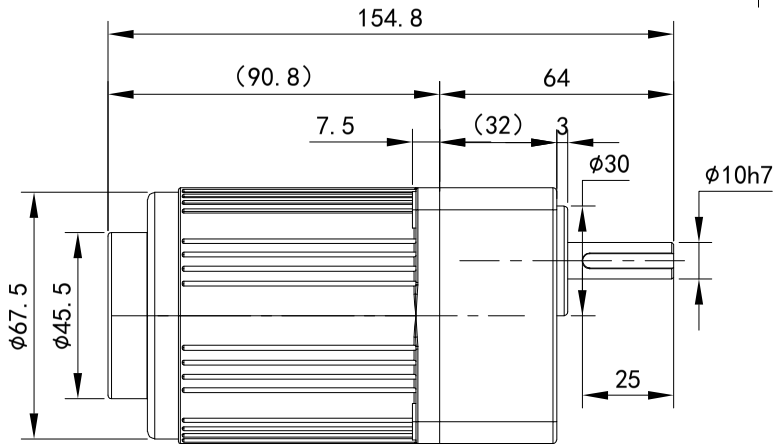

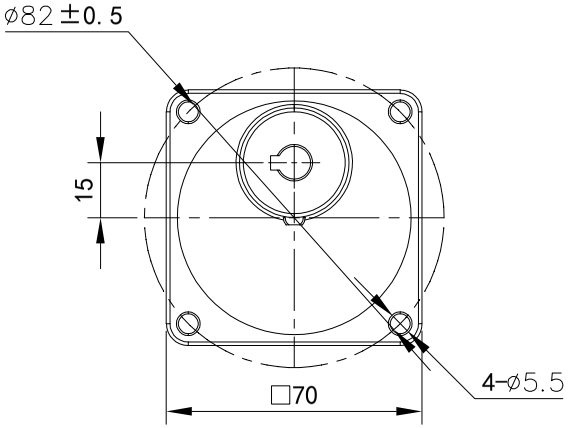

电机参数
功率:15W - 20W
电机额定扭矩:
0.35 - 1.38kg.cm
电压:單相220V 4P
频率:50Hz - 60Hz

减速机参数
減速比:参阅上方表格
转速: 参阅上方表格
扭矩:参阅上方表格

请签字（章）回传
Please sign (seal) to return the call

借(通)用件登记
旧底图总号
底图总号
签字
日期

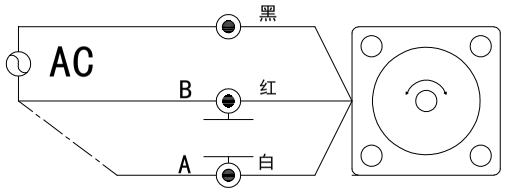

单相马达接线图

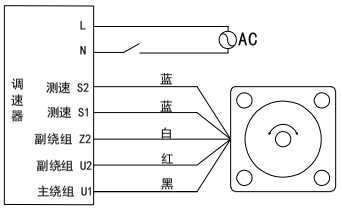

调速电机需配专用调速器，有多款调速器，该接线图仅供参考

标记	处数	分区	更改文件号	签名	年月日

设计			标准化		
校对	Q.H.W		版本	V1.0	
审核					
工艺			批准		

选型技术号

OPG OUBANG
www.oubang-motor.com

浙江欧邦电机有限公司

微型感应减速机

视图方式	重量	比例
共 1 张 第 1 张		A4

3IK20RGN-A(C)+3GN3-15K