90W/120W/140W　　转矩单位换算：（kgf·cm×9.8÷100）=N.m（牛顿·米）

速比i	3	5	7.5	10	12.5	15	18	20	25	30	36	50	60	75	90	100	120	150	180	250	300	500	750
轉速rpm(50HZ)	500	300	200	150	120	100	83	75	60	50	41	30	25	20	16	15	12.5	10	8.3	6	5	3	2
轉速rpm(60HZ)	600	360	230	180	144	120	100	90	72	60	50	36	30	24	20	18	15	12	10	7.2	6	3.6	2.4
轉矩kgf.cm	16.4	27.3	41	55	68	73.9	88.7	110	123	148	200	200	200	200	200	200	200	200	200	200	200	200	200

型号:5IK90(120/140)GN-A(C/Y)MF+5GN3-18K

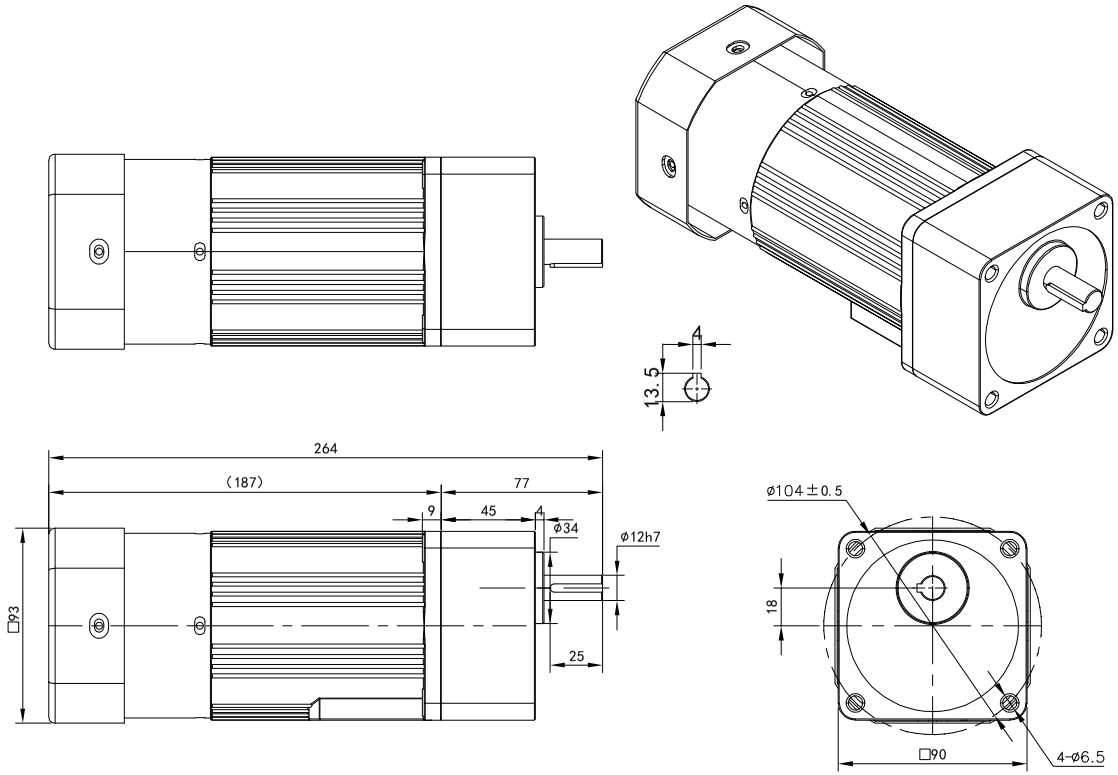

电机参数

功率:90W-140W

电机额定扭矩:

6.7 -7.1kg.cm(90W)

4 -8kg.cm(120W)

4.5 -10kg.cm(140W)

电压:單相110V/220V 4P

三相220V/380V 4P

频率:50Hz - 60Hz

减速机参数

减速比:参阅上方表格

转速: 参阅上方表格

扭矩:参阅上方表格

请签字（章）回传

Please sign (seal) to return the call

借(通)用件登记
旧底图总号
底图总号
签字
日期

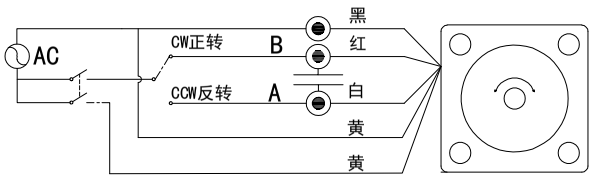

黄线为刹车线，电压默认为AC220V/110V(其它电压可定制需单独接电源)

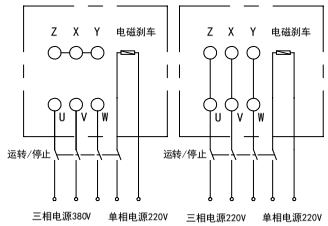

黄线为刹车线(电压默认AC220V,其它电压可定制需单独接电源)

标记	处数	分区	更改文件号	签名	年月日	选型技术号
设计			标准化			
校对	Q.H.W		版本	V1.0		
审核						
工艺			批准			

OPG OUBANG

www.oubang-motor.com

浙江欧邦电机有限公司

微型感应减速机

视图方式	重量	比例
共 1 张 第1张		A4

5IK90(120/140)GN-A(C/Y)MF+5GN3-18K