60W　　转矩单位换算：（kgf・cm×9.8÷100）=N.m（牛顿・米）

| 速比i | 3 | 5 | 7.5 | 10 | 12.5 | 15 | 18 | 20 | 25 | 30 | 36 | 50 | 60 | 75 | 90 | 100 | 120 | 150 | 180 | 250 | 300 | 500 | 750 |
|---|---|---|---|---|---|---|---|---|---|---|---|---|---|---|---|---|---|---|---|---|---|---|---|
| 轉速rpm(50HZ) | 500 | 300 | 200 | 150 | 120 | 100 | 83 | 75 | 60 | 50 | 41 | 30 | 25 | 20 | 16 | 15 | 12.5 | 10 | 8.3 | 6 | 5 | 3 | 2 |
| 轉速rpm(60HZ) | 600 | 360 | 230 | 180 | 144 | 120 | 100 | 90 | 72 | 60 | 50 | 36 | 30 | 24 | 20 | 18 | 15 | 12 | 10 | 7.2 | 6 | 3.6 | 2.4 |
| 轉矩kgf.cm | 11 | 17.8 | 26.5 | 33.8 | 48 | 55.4 | 65 | 72.5 | 87.5 | 105 | 105 | 147 | 147 | 147 | 147 | 147 | 147 | 147 | 147 | 147 | 147 | 147 | 147 |

# 型号:5IK60RGU-A(C)MF+5GU3-750K

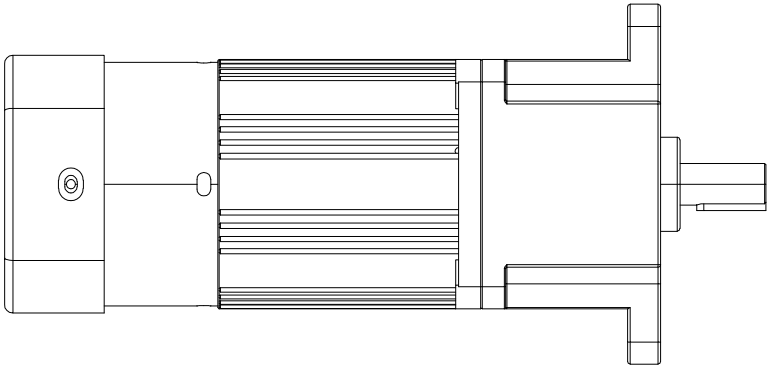

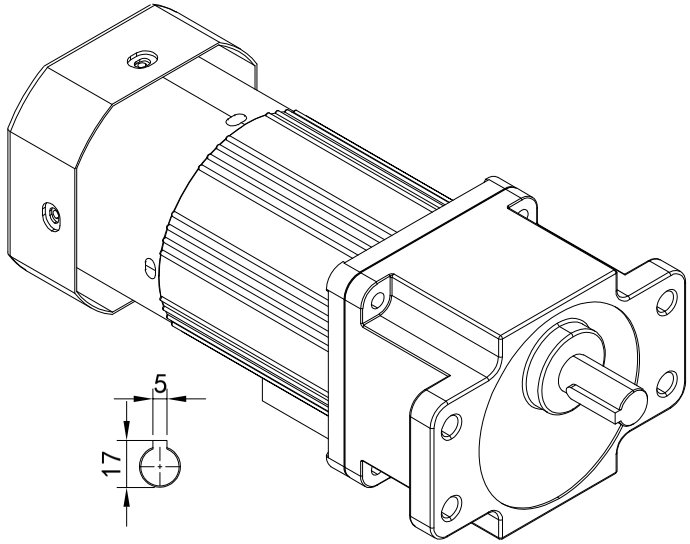


电机参数
功率:60W
电机额定扭矩：1.4 -5.5 kg.cm
电压:單相220V 4P
频率:50Hz - 60Hz

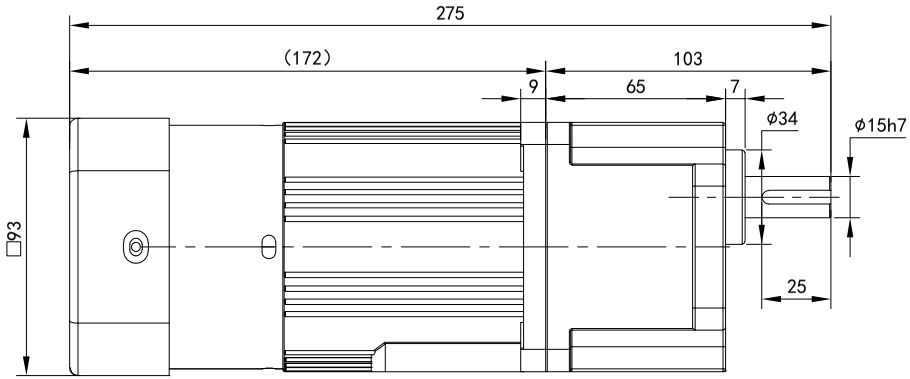


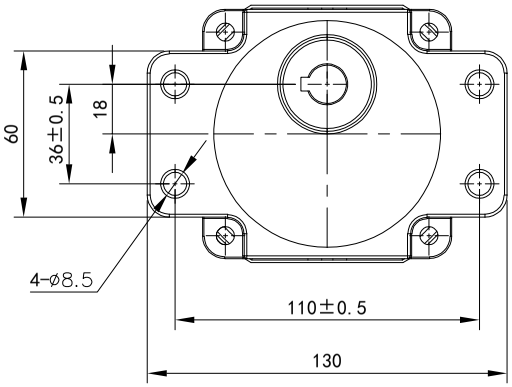


减速机参数
减速比:参阅上方表格
转速: 参阅上方表格
扭矩:参阅上方表格

请签字（章）回传
Please sign (seal) to return the call

单相马达接线图

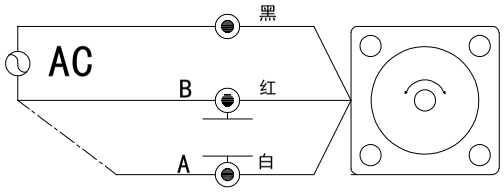


| 标记 | 处数 | 分区 | 更改文件号 | 签名 | 年月日 | 选型技术号 |
|---|---|---|---|---|---|---|
| 设计 | | | 标准化 | | | |
| 校对 | Q.H.W | | 版本 | V1.0 | | |
| 审核 | | | | | | |
| 工艺 | | | 批准 | | | |

OPG OUBANG
www.oubang-motor.com

浙江欧邦电机有限公司

微型感应减速机

| 视图方式 | 重量 | 比例 |
|---|---|---|
| | | |
| 共 1 张 第 1 张 | | A4 |

5IK60RGU-A(C)MF+5GU3-750K

| 借(通)用件登记 |
|---|
| 旧底图总号 |
| 底图总号 |
| 签字 |
| 日期 |